Concello de AMES

C.I.F.: P – 1500200 – I

SESIÓN ORDINARIA DA XUNTA DE GOBERNO LOCAL CELEBRADA O DÍA 5 DE FEBREIRO DE 2015.-

ÍNDICE DE PUNTOS

PUNTO PRIMEIRO.- ACTAS ANTERIORES.- 3

PUNTO SEGUNDO.- MODIFICACIÓN LICENZA DE OBRA MAIOR.- 3

PUNTO TERCEIRO.- DESISTIMIENTO DE SOLICITUDE DE LICENZA DE OBRA.- 5

PUNTO CUARTO.- RESOLUCIÓN DE AXUDA ECONÓMICA DE PAGAMENTO ÚNICO DE FAMILIA NUMEROSA DO ANO 2013.- 6

PUNTO QUINTO.- APROBACIÓN DO CENSO DE ALUMNOS/AS DAS ESCOLAS INFANTÍS MUNICIPAIS O BOSQUE E A MADALENA, FEBREIRO 2015.- 6

PUNTO SEXTO.- APROBACIÓN DA LISTA COBRATORIA DO PREZO PÚBLICO POLA PRESTACIÓN DO SERVIZO “INSTRUMENTO E LINGUAXE MUSICAL” OFRECIDO POLA ESCOLA DE MÚSICA MUNICIPAL DE AMES, CORRESPONDENTE AO MES DE FEBREIRO 2015.- 6

PUNTO SÉTIMO.- APROBACIÓN DA LISTA COBRATORIA DO PREZO PÚBLICO POLA PRESTACIÓN DO SERVIZO “MÚSICA E MOVEMENTO” OFRECIDO POLA ESCOLA DE MÚSICA MUNICIPAL DE AMES, CORRESPONDENTE AO MES DE FEBREIRO 2015.- 7

PUNTO OITAVO.- ADXUDICACIÓN PROCEDEMENTO NEGOCIADO SEN PUBLICIDADE DAS OBRAS DE REPARACIÓN CAMIÑO PONTE LAPIDO A TARROEIRA (ORTOÑO) E OUTROS, INCLUÍDA NO DTC 93.- 7

PUNTO NOVENO.- ADXUDICACIÓN DO PROCEDEMENTO NEGOCIADO SEN PUBLICIDADE DAS OBRAS DE REPARACIÓN CAMIÑO MÁMOA A PRAIA FLUVIAL DE TAPIA E OUTROS, INCLUÍDA NO DTC 93.- 8

PUNTO DÉCIMO.- ADXUDICACIÓN DO PROCEDEMENTO NEGOCIADO SEN PUBLICIDADE DAS OBRAS DE REPARACIÓN CAMIÑO CRUCE DE VENTÍN-MILLADOIRO, INCLUÍDAS NO DTC 93.- 9

PUNTO DÉCIMO PRIMEIRO.- CLASIFICACIÓN DE OFERTAS E REQUIRIMENTO DE PRESENTACIÓN DE DOCUMENTACIÓN PARA ADXUDICACIÓN DO PROCEDEMENTO NEGOCIADO SEN PUBLICIDADE DAS OBRAS DE REPARACIÓN CAMIÑO PARALELO A CAMPO DE FÚTBOL DE BERTAMIRÁNS HACIA CASTRIGO E OUTRO INCLUÍDA NO DTC 93.- 9

PUNTO DÉCIMO SEGUNDO.- CLASIFICACIÓN DE OFERTAS E REQUIRIMENTO DE PRESENTACIÓN DE DOCUMENTACIÓN PARA ADXUDICACIÓN DO PROCEDEMENTO NEGOCIADO SEN PUBLICIDADE DAS OBRAS DE REPARACIÓN DE CAMIÑO PIÑOR A AGAREA INCLUÍDA NO DTC 93.- 11

PUNTO DÉCIMO TERCEIRO.- PRIMEIRA PRORROGA DO CONTRATO DE SERVIZOS DE REALIZACIÓN DE ACTIVIDADES DE PREVENCIÓN, PROMOCIÓN DA SAÚDE E DINAMIZACIÓN DE PERSOAS MAIORES DO CONCELLO DE AMES (AMESSAN).- 12

PUNTO DÉCIMO CUARTO.- CONTRATACIÓN MEDIANTE PROCEDEMENTO ABERTO, OFERTA ECONOMICA MAIS VANTAXOSA, VARIOS CRITERIOS DE ADXUDICACIÓN E TRAMITACIÓN ORDINARIA SUXEITO A REGULACIÓN HARMONIZADA DO SERVIZO DE TELECOMUNICACIÓNS DE VOZ (FIXA E MOBIL), ACCESO A INTERNET DE BANDA ANCHA E TRANSMISIÓN DE DATOS PARA O CONCELLO DE AMES.- 12

Pz. Do Concello, nº2. Bertamiráns concellodeames@concellodeames.org Telf: 981 883 002
15220 AMES (A Coruña) www.concellodeames.org Fax: 981 883 925

SESIÓN ORDINARIA DA XUNTA DE GOBERNO LOCAL CELEBRADA O DÍA 5 DE FEBREIRO DE 2015.-

Na Casa Consistorial de Ames, sendo as dez horas (10:00 h) do día cinco (5) de febreiro de dous mil quince (2015), reúnese a Xunta de Goberno Local deste Concello en sesión ordinaria de primeira convocatoria, baixo a Presidencia do alcalde, Santiago V. Amor Barreiro, e coa asistencia dos tenentes de alcalde, María Eugenia Martín Vicente, Bernardo Moar Míguez, Alfredo Taboada Alvelo e Ana Ruso Valiño.

Actúa de secretaria a titular Rosa Ana Prada Queipo.

PUNTO PRIMEIRO.- ACTAS ANTERIORES.-

O señor presidente pregunta aos asistentes se teñen algunha alegación que formular á acta da sesión anterior, correspondente á sesión ordinaria do 22 de xaneiro de 2015, e que foi distribuída con anterioridade, en cumprimento do establecido no artigo 91.1 do Regulamento de organización, funcionamento e réxime xurídico das entidades locais (ROF).

Non formulándose alegacións polos asistentes, a Presidencia declara aprobada a acta por unanimidade.

PUNTO SEGUNDO.- MODIFICACIÓN LICENZA DE OBRA MAIOR.-

1.- Expediente 2014/U008/000010

O 26 de maio de 2010 a Xunta de Goberno Local, concede a SOLICITANTE, co NIF XXX, licenza de obra maior para a construción dunha vivenda unifamiliar no lugar de XXX, (parcela con referencia catastral XXX).

O 12 de marzo de 2013, SOLICITANTE, solicita licenza para a modificación da antedita licenza co fin de ampliar o soto nunha superficie de 59,44 m^2.

- Clasificación do solo, núcleo rural tradicional.

- O presuposto de execución material segundo o proxecto modificado é de 115.225,00 euros.

En aplicación da ordenanza fiscal reguladora da taxa pola expedición de licenzas urbanísticas aboáronse as taxas por un importe de 95,70 euros. O importe correcto a aboar sería o correspondente á taxa mínima de 64,57 euros, co que se recoñece un dereito para devolución por importe de 31,13 euros.

Vistos os informes técnico e xurídico favorables obrantes no expediente, a Xunta de Goberno Local por unanimidade dos seus membros presentes, previa delegación da Alcaldía (decreto 751/2011), adopta os seguintes acordos:

Primeiro.- Conceder, salvo o dereito de propiedade e sen prexuízo do de terceiro, a licenza de obra solicitada por SOLICITANTE, co NIF XXX, para a modificación da licenza de obras outorgada na Xunta de Goberno Local celebrada o 26 de maio de 2010 de construción de vivenda unifamiliar no lugar de XXX, parroquia de XXX, (parcela con referencia catastral

número XXX), - co fin de ampliar o soto nunha superficie de 59,44 m^2 - segundo as modificacións do proxecto redactado polo arquitecto ARQUITECTO (arquitecto colexiado núm. XXX) e ARQUITECTO (colexiado núm. XXX)

Segundo.- A eficacia da licenza concedida quedará supeditada ao cumprimento das condicións sinaladas no informe da arquitecta municipal e as sinaladas no acordo de Xunta de Goberno Local celebrada o 26 de maio de 2010.

Terceiro.- Tal e como informa a arquitecta municipal, tanto a estrutura da propiedade coma a construción que reflicte o catastro (XXX e parte de XXX) non se corresponde correctamente coa documentación relativa ao expediente. Lémbrase a obriga do titular da adecuación do catastro.

Terceiro.- Recoñecer o dereito á devolución do importe ingresado en exceso, en concepto de taxas por expedición de licenzas urbanísticas, que alcanza a cantidade de trinta e un euros con trece céntimos (31,13 €) e requirir ao interesado para que comunique o número de conta no que realizar a devolución.

Cuarto.- Aprobar a liquidación provisional do imposto sobre construcións, instalacións e obras, que ascende á cantidade de cento cincuenta e oito euros con cincuenta céntimos (158,50 €).

2.- Expediente 2014/U008/000012

O 22 de novembro de 2012 a Xunta de Goberno Local, concede a SOLICITANTE, co NIF XXX, licenza de obra maior para a construción dunha vivenda unifamiliar na parcela coa referencia catastral número XXX, no lugar de XXX, parroquia de XXX (Ames)

O 8 de maio de 2014, REPRESENTANTE , co NIF **XXX**, na representación de **SOLICITANTE** co NIF **XXX**, solicita autorización para a modificación da antedita licenza.

- Cualificación do solo, núcleo rural disperso.

- O presuposto de execución material segundo o proxecto modificado é de 292.350,00 euros.

En aplicación da ordenanza fiscal reguladora da taxa pola expedición de licenzas urbanísticas aboáronse as taxas por un importe de 636,22 euros.

Vistos os informes técnico e xurídico favorables obrantes no expediente, a Xunta de Goberno Local por unanimidade dos seus membros presentes, previa delegación da Alcaldía (decreto 751/2011), adopta os seguintes acordos:

Primeiro.- Conceder, salvo o dereito de propiedade e sen prexuízo do de terceiro, licenza de obra a SOLICITANTE, co NIF XXX, para a modificación da licenza de obras outorgada na Xunta de Goberno Local celebrada en data 22 de novembro de 2012 para a construción dunha vivenda unifamiliar no lugar de XXX, parroquia de XXX, (parcela con referencia catastral XXX), segundo o proxecto redactado polo arquitecto ARQUITECTO (colexiado núm. XXX).

Segundo.- A eficacia da licenza concedida quedará supeditada as seguintes condicións:

- Manterase o recuamento para execución do peche e superficie para ampliación da vía pública pola licencia outorgada en Xunta de Goberno Local de 22 de novembro de 2012 de expediente 395/2012.

- Non se modifican as obras de conexión cos servizos, o titular da vivenda está obrigado a conectar cos servizos de saneamento e auga con carácter previo ou simultáneo as obras conducentes ao remate da vivenda.

- A obra deberá axustarse ao proxecto en base ao cal se lle outorga a licenza.

- Cando o director dunha obra deixe de actuar nela poñerao en coñecemento do Concello. O propietario está obrigado a nomear e comunicar por escrito ao Concello novo facultativo director da obra.

-En todos os casos disporase, a pé de obra, de copia autorizada da licenza municipal e do proxecto.

-Durante a execución da obra adoptaranse tódalas medidas de seguridade e saúde laboral establecidas na normativa vixente, tanto respecto á edificación como á vía pública.

- Escombros e provisións de materiais non poderán amorearse na vía pública. O entullo levarase a vertedoiro autorizado, de acordo coa normativa.

-Ao remate das obras o propietario porao en coñecemento do Concello co certificado final de obra visado e asinado polos técnicos directores da obra.

- Non se concederá alta definitiva nos servizos municipais mentres non se teña obtido a pertinente licenza de primeira ocupación.

-Colocarase o cartel indicador de obra nun lugar visible dende o exterior.

- Haberá un valo de protección de ao menos dous metros de altura, constituído por materiais que ofrezan seguridade, conservación e bo aspecto, situado á distancia que sinalen os servizos técnicos de urbanismo do Concello.

- En calquera caso permitirase o paso de peóns. No caso de que, por imposibilidade manifesta, non se poda deixar libre a zona de beirarrúa, instalarase una nova con materiais resistentes, co piso elevado do pavimento existente, cunha rampla de acceso e baixada, varandas de protección, viseira pola parte superior e sinalización lumínica e visual en ámbolos dous extremos que garantan a seguridade dos peóns. Poñeranse luces de sinalización en cada ángulo do valo. A instalación é provisional durante o tempo que duren as obras, debéndose suprimir e deixar a beirarrúa libre e en condicións no caso de paralización destas por un período superior a seis meses.

- Os condutores de camións e os responsables das obras deberán coidar de que as rodas dos mesmos estean limpas de barro antes de acceder a vía pública, así como que a citada vía quede limpa. Así mesmo deberán adoptar as medidas pertinentes relativas a seguridade vial previstas nas normas de circulación e aquelas que no seu caso lle foran ordenadas polos axentes da autoridade.

- Requiriran a obtención de autorización específica:

    - Operacións realizadas fora do horario de carga e descarga

    - Cando polas características do vehículo non estea autorizado a circular pola zona

- Terase a disposición do persoal do Concello exemplares dos planos selados e aprobados, así como da licenza expedida.

- Formalizarase ante o Catastro Inmobiliario a declaración conducente a incorporación no mesmo da modificación do inmoble derivada da actuación para a que se outorga a presente licenza.

- Manterase a fianza por importe de tres mil oitocentos cincuenta e seis euros con oitenta céntimos, (3.856,80 €), imposta na concesión da licenza de obras pola Xunta de Goberno Local do 22 de novembro de 2012, (presentado perante o Rexistro Xeral do Concello de Ames o 11 de decembro de 2012, (RE núm. XXX).

- Manteranse as condicións sinaladas no acordo de outorgamento da licenza de obras por acordo a Xunta de Goberno Local de data 22 de novembro de 2012.

Terceiro.- Aprobar a liquidación provisional do imposto sobre construcións, instalacións e obras, que ascende á cantidade de cincocentos trinta e un euros con cincuenta e catro céntimos (531,54 €).

PUNTO TERCEIRO.- DESISTIMIENTO DE SOLICITUDE DE LICENZA DE OBRA.-

O 22 de maio de de 2013, mediante resolución da Alcaldía (Decreto1050/2013), concédeselle a SOLICITANTE, con DNI XXX, licenza de obra menor, para a reforma de acabados nunha vivenda situada no lugar de XXX, Nº, parroquia de XXX, (RC XXX).

O 23 de xullo de 2013, SOLICITANTE, solicita a modificación da licenza concedida, (achegando memoria valorada do arquitecto don ARQUITECTO) modificación autorizada mediante resolución de alcaldía de data 13 de agosto de 2013, (Decreto 2166).

O 23 de outubro de 2013, (XXX), REPRESENTANTE, con DNI XXX, na representación de SOLICITANTE, con DNI XXX, solicita licenza de obras para o reforzo estrutural interior da vivenda situada no lugar de XXX, Nº, XXX, obxecto das anteriores modificacións.

O 21 de xaneiro de 2015, a arquitecta municipal emite informe no que sinala que debe entenderse como desistida a SOLICITANTE, da súa solicitude de licenza para a execución de obras de reforzo estrutural da vivenda situada no lugar de XXX, parroquia de XXX, por transcorrido o prazo indicado para a achega de documentación que se lle requiriu o 27 de xaneiro de 2014.

Vistos os informes técnico e xurídico favorables obrantes no expediente, a Xunta de Goberno Local por unanimidade dos seus membros presentes, previa delegación da Alcaldía (decreto

751/2011), adopta os seguintes acordos:

Primeiro.- Declarar desistida a SOLICITANTE, con DNI XXX, da súa solicitude de licenza de obra para a execución de obras de reforzo estrutural dunha vivenda situada no lugar de XXX, parroquia de XXX, solicitude presentada en data 23 de outubro de 2013, sen que este abandono supoña a perda de dereitos que puideran corresponderlle nun novo procedemento que co mesmo obxecto puideran iniciar novamente no caso de que o estime conveniente aos seus intereses.

Segundo.- Dar traslado do acordo á interesada no expediente.

PUNTO CUARTO.- RESOLUCIÓN DE AXUDA ECONÓMICA DE PAGAMENTO ÚNICO DE FAMILIA NUMEROSA DO ANO 2013.-

A Xunta de Goberno Local de 30 de decembro de 2014, aproba as axudas de familia numerosa correspondentes ao ano 2013, quedando unha solicitude pendente de resolver porque estaba en prazo para emenda de documentación.

O departamento de Servizos Sociais comproba que, unha vez subsanada a emenda, a solicitude reúne os requisitos esixidos nas bases e emite informe favorable en data 19 de xaneiro de 2015.

Visto o informe favorable do departamento de Servizos Sociais e fiscalizado de conformidade polo interventor municipal, a Xunta de Goberno Local por unanimidade dos seus membros presentes, previa delegación da Alcaldía (decreto 751/2011), adopta os seguintes acordos:

Primeiro.- Aprobar a solicitude pendente a favor de SOLICITANTE, con DNI XXX, correspondente á convocatoria de axuda económica de pagamento único de familia numerosa do ano 2013.

Segundo.- Dar traslado do acordo á interesada e aos departamentos municipais afectados.

PUNTO QUINTO.- APROBACIÓN DO CENSO DE ALUMNOS/AS DAS ESCOLAS INFANTÍS MUNICIPAIS O BOSQUE E A MADALENA, FEBREIRO 2015.-

Polo departamento de Educación, dáse conta do censo de alumnos/as das escolas infantís municipais O Bosque e A Madalena, do mes de febreiro de 2015, así como das tarifas que deben aboar.

O resumo é o seguinte:

Centro	Nº de nenos/as	Importe tarifas febreiro 2015
Escola infantil municipal O Bosque	118	10.462,10€
Escola infantil municipal A Madalena	88	7.925,20€

A Xunta de Goberno Local, por unanimidade dos seus membros presentes e previa delegación da Alcaldía (decreto 751/2011), presta aprobación aos referidos censos.

PUNTO SEXTO.- APROBACIÓN DA LISTA COBRATORIA DO PREZO PÚBLICO POLA PRESTACIÓN DO SERVIZO “INSTRUMENTO E LINGUAXE MUSICAL” OFRECIDO POLA ESCOLA DE MÚSICA MUNICIPAL DE AMES, CORRESPONDENTE AO MES DE FEBREIRO 2015.-

Á vista da lista cobratoria do prezo público pola prestación do servizo “instrumento e linguaxe musical” ofrecido pola Escola de Música Municipal de Ames, correspondente ao mes de febreiro 2015, son un total de 171 rexistros, o importe do cal ascende á cantidade de seis mil douscentos sesenta euros (6.260,00 euros), consta de 8 páxinas, se inicia por SOLICITANTE e remata por SOLICITANTE.

Á vista do informe XXX proposta de Tesourería de data 03/02/2015.

Á vista da base de execución do orzamento que di na súa base 29ª que en materia de ingresos públicos, substitúese a fiscalización previa de dereitos pola inherente á toma de razón en contabilidade e por actuacións comprobatorias posteriores mediante a autorización de técnicas de mostraxe ou auditoría.

Á vista do anterior, a Xunta de Goberno Local, en virtude do decreto de delegacións da Alcaldía (decreto 751/2011), por unanimidade dos seus membros presentes adopta os seguintes

acordos:

Primeiro: Aprobar a lista cobratoria cuxo resumo é o seguinte:

Servizo	EMMA instrumento e linguaxe musical
Período	Febreiro de 2015
Nº Usuarios	171
A lista cobratoria iníciase con	SOLICITANTE
A lista cobratoria finaliza con	SOLICITANTE
Nº páxinas	8
Importe total	6.290,00 €
Importe aplicado o artigo 7 da ordenanza fiscal	6.260,00 €

Segundo: Dar traslado á Tesouraría e a oficina de recadación municipal, aos efectos oportunos.

PUNTO SÉTIMO.- APROBACIÓN DA LISTA COBRATORIA DO PREZO PÚBLICO POLA PRESTACIÓN DO SERVIZO "MÚSICA E MOVEMENTO" OFRECIDO POLA ESCOLA DE MÚSICA MUNICIPAL DE AMES, CORRESPONDENTE AO MES DE FEBREIRO 2015.-

Á vista da lista cobratoria correspondente á Escola de Música de Ames, servizo de música e movemento en concreto ao mes febreiro 2015, son un total de 37 rexistros, o importe da cal ascende á cantidade de mil douscentos oitenta e oito euros (1.288,00€); consta de 2 páxinas, se inicia por SOLICITANTE e remata por SOLICITANTE.

Á vista do informe XXX proposta de Tesourería de data 03/02/2015.

Á vista da base de execución do orzamento que di na súa base 29ª que en materia de ingresos públicos, substitúese a fiscalización previa de dereitos pola inherente á toma de razón en contabilidade e por actuacións comprobatorias posteriores mediante a autorización de técnicas de mostraxe ou auditoría.

Á vista do anterior, a Xunta de Goberno Local, en virtude do decreto de delegacións da Alcaldía (decreto 751/2011), por unanimidade dos seus membros presentes adopta os seguintes acordos:

Primeiro: Aprobar a lista cobratoria cuxo resumo é o seguinte:

Servizo	EMMA: Música e Movemento
Período	Febreiro de 2015
Nº Usuarios	37
O Padrón iníciase con	SOLICITANTE
O Padrón finaliza con	SOLICITANTE
Nº páxinas	2
Total importe lista cobratoria	1.295,00 €
Importe aplicado o artigo 7 da ordenanza fiscal	1.288,00 €

Segundo: Dar traslado á Tesouraría e a oficina de recadación municipal, aos efectos oportunos.

PUNTO OITAVO.- ADXUDICACIÓN PROCEDEMENTO NEGOCIADO SEN PUBLICIDADE DAS OBRAS DE REPARACIÓN CAMIÑO PONTE LAPIDO A TARROEIRA (ORTOÑO) E OUTROS, INCLUÍDA NO DTC 93.-

A Xunta de Goberno Local, en sesión do día 23 de decembro de 2014, realizou a clasificación de ofertas e requirimento de presentación de documentación do procedemento negociado sen publicidade que se segue para a contratación das obras de "Reparación camiño Ponte Lapido A Tarroeira (Ortoño) e outros" incluída no DTC 93, resultando a empresa EMPRESA a que obtivo maior puntuación.

O devandito acordo de clasificación de ofertas e requirimento de documentación foi notificado ao licitador clasificado en primeiro lugar.

C.I.F.: P – 1500200 – I

Unha vez presentada polo clasificado en primeiro lugar a documentación establecida no artigo 151 do Texto refundido da Lei de contratos do sector público, resulta procedente adxudicar a devandita obra.

En base ao anterior, e ao conxunto de antecedentes que figuran no expediente, a Xunta de Goberno Local, previa delegación da Alcaldía (decreto 751/2011), adopta os seguintes acordos:

Primeiro.- Adxudicar a realización da obra de "Reparación camiño Ponte Lapido a Tarroeira (Ortoño) e outros" á empresa EMPRESA, con CIF XXX, e nas seguintes condicións:

A.- Prezo: O importe da oferta do dito licitador ascende á contía de vinte e dous mil douscentos cincuenta e dous euros e dezasete céntimos (22.252,17.- euros) sen IVE.

B.- IVE repercutible: A contía do IVE repercutible ao tipo do 21% ascende a contía de catro mil seiscentos setenta e dous euros e noventa e seis céntimos (4.672,96.- euros)

C. Prazo de execución: O prazo de execución do contrato será de 6 meses, contados a partir do día seguinte ó da sinatura da acta de comprobación de reformulo, salvo que exista reserva fundada que impida o seu comezo.

D.- Resto de condicións: O adxudicatario deberá cumprir coas condicións fixadas nos pregos de cláusulas administrativas particulares polo que se rexeu o procedemento, así como coa proposición formulada.

Segundo.- Facultar ao señor alcalde, don Santiago V. Amor Barreiro, para cantas actuacións sexan precisas para a mellor execución do acordado.

PUNTO NOVENO.- ADXUDICACIÓN DO PROCEDEMENTO NEGOCIADO SEN PUBLICIDADE DAS OBRAS DE REPARACIÓN CAMIÑO MÁMOA A PRAIA FLUVIAL DE TAPIA E OUTROS, INCLUÍDA NO DTC 93.-

A Xunta de Goberno Local, en sesión do día 23 de decembro de 2014, realizou a clasificación de ofertas e requirimento de presentación de documentación do procedemento negociado sen publicidade que se segue para a contratación das obras de "Reparación camiño Mámoa a praia fluvial de Tapia e outros, incluída no DTC 93", resultando a empresa EMPRESA a que obtivo maior puntuación.

O devandito acordo de clasificación de ofertas e requirimento de documentación foi notificado ao licitador clasificado en primeiro lugar.

Unha vez presentada polo clasificado en primeiro lugar a documentación establecida no artigo 151 do Texto refundido da Lei de contratos do sector público, resulta procedente adxudicar a devandita obra.

En base ao anterior, e ao conxunto de antecedentes que figuran no expediente, a Xunta de Goberno Local, previa delegación da Alcaldía (decreto 751/2011), adopta os seguintes acordos:

Primeiro.- Adxudicar a realización da obra de "Reparación camiño Mámoa á praia fluvial de Tapia e outros" á empresa EMPRESA, con CIF XXX, e nas seguintes condicións:

A.- Prezo: O importe da oferta do dito licitador ascende á contía de dezaoito mil seiscentos cincuenta e oito euros e cincuenta e sete céntimos (18.658,57.- euros) sen IVE.

B.- IVE repercutible: A contía do IVE repercutible ao tipo do 21% ascende a contía de tres mil novecentos dezaoito euros e trinta céntimos (3.918,30 .- euros)

C. Prazo de execución: O prazo de execución do contrato será de 6 meses, contados a partir do día seguinte ó da sinatura da acta de comprobación de replanteo, salvo que exista reserva fundada que impida o seu comezo.

D.- Resto de condicións: O adxudicatario deberá cumprir coas condicións fixadas nos pregos de cláusulas administrativas particulares polo que se rexeu o procedemento, así como coa proposición formulada.

Segundo.- Facultar ao señor alcalde, don Santiago V. Amor Barreiro, para cantas actuacións sexan precisas para a mellor execución do acordado.

PUNTO DÉCIMO.- ADXUDICACIÓN DO PROCEDEMENTO NEGOCIADO SEN PUBLICIDADE DAS OBRAS DE REPARACIÓN CAMIÑO CRUCE DE VENTÍN-MILLADOIRO, INCLUÍDAS NO DTC 93.-

A Xunta de Goberno Local, en sesión do día 23 de decembro de 2014, realizou a clasificación de ofertas e requirimento de presentación de documentación do procedemento negociado sen publicidade que se segue para a contratación das obras de “Reparación camiño cruce de Ventín-Milladoiro” Incluídas no DTC 93”, resultando a empresa EMPRESA a que obtivo maior puntuación.

O devandito acordo de clasificación de ofertas e requirimento de documentación foi notificado ao licitador clasificado en primeiro lugar.

Unha vez presentada polo clasificado en primeiro lugar a documentación establecida no artigo 151 do Texto refundido da Lei de contratos do sector público, resulta procedente adxudicar a devandita obra.

En base ao anterior, e ao conxunto de antecedentes que figuran no expediente, a Xunta de Goberno Local, previa delegación da Alcaldía (decreto 751/2011), adopta os seguintes acordos:

Primeiro.- Adxudicar a realización da obra de “reparación camiño cruce de Ventín-Milladoiro” á empresa EMPRESA, con CIF XXX, e nas seguintes condicións:

A.- Prezo: O importe da oferta do dito licitador ascende á contía de trinta e cinco mil cincocentos euros (35.500,00.- euros) sen IVE.

B.- IVE repercutible: A contía do IVE repercutible ao tipo do 21% ascende a contía de sete mil catrocentos cincuenta e cinco euros (7.455,00.- euros)

C. Prazo de execución: O prazo de execución do contrato será de 6 meses, contados a partir do día seguinte ó da sinatura da acta de comprobación de reformulo, salvo que exista reserva fundada que impida o seu comezo.

D.- Resto de condicións: O adxudicatario deberá cumprir coas condicións fixadas nos pregos de cláusulas administrativas particulares polo que se rexeu o procedemento, así como coa proposición formulada.

Segundo.- Facultar ao señor alcalde, don Santiago V. Amor Barreiro, para cantas actuacións sexan precisas para a mellor execución do acordado.

PUNTO DÉCIMO PRIMEIRO.- CLASIFICACIÓN DE OFERTAS E REQUIRIMENTO DE PRESENTACIÓN DE DOCUMENTACIÓN PARA ADXUDICACIÓN DO PROCEDEMENTO NEGOCIADO SEN PUBLICIDADE DAS OBRAS DE REPARACIÓN CAMIÑO PARALELO A CAMPO DE FÚTBOL DE BERTAMIRÁNS HACIA CASTRIGO E OUTRO INCLUÍDA NO DTC 93.-

O señor alcalde informa á Xunta de Goberno Local da lista por orde decrecente da puntuación e proposta de adxudicación que formula a mesa de contratación no procedemento negociado sen publicidade para a adxudicación das obras de “Reparación camiño paralelo a campo de fútbol de Bertamiráns hacia Castrigo e outro incluída no DTC 93”.

A mesa de contratación, na súa reunión do día 14 de xaneiro de 2015, unha vez valoradas convenientemente as ofertas dos licitadores, elaborou unha lista de licitadores ordenada de xeito decrecente segundo a puntuación obtida por cada un deles e propón a adxudicación das obras á empresa EMPRESA por ser a que obtivo a maior puntuación, segundo os criterios establecidos no prego de cláusulas administrativas, resultando a puntuación total obtida por cada un dos licitadores a seguinte:

Licitador	Puntuación referencias técnicas	Puntuación oferta económica	Puntos totais
LICITADOR	44,49	40,00	84,99
LICITADOR	43,00	25,79	82,74
LICITADOR	41,45	37,21	78,66
LICITADOR	42,95	27,64	70,59
LICITADOR	34,88	34,88	48,46

Visto o que antecede a Xunta de Goberno Local, por unanimidade dos seus membros presentes, previa delegación da Alcaldía (decreto 751/2011), adopta os seguintes acordos:

Primeiro.- Clasificar por orden decrecente de puntuación as empresas participantes no procedemento do seguinte xeito:

Licitador	Puntuación referencias técnicas	Puntuación oferta	Puntos totais

		económica	
LICITADOR	44,49	40,00	84,99
LICITADOR	43,00	25,79	82,74
LICITADOR	41,45	37,21	78,66
LICITADOR	42,95	27,64	70,59
LICITADOR	34,88	34,88	48,46

Segundo.- Declarar que as características esenciais da referida contratación para o licitador clasificado en primeiro lugar EMPRESA, con CIF XXX son as seguintes:

A.- Prezo: O importe da oferta do dito licitador ascende á contía de vinte e un mil seiscentos euros (21.600,00.- euros) sen IVE.

B.- IVE repercutible: A contía do IVE repercutible ao tipo do 21% ascende a contía de catro mil cincocentos trinta e seis euros (4.536,00.- euros)

C. Prazo de execución: O prazo de execución do contrato será de 6 meses, contados a partir do día seguinte ó da sinatura da acta de comprobación de replanteo, salvo que exista reserva fundada que impida o seu comezo.

D.- Resto de condicións: O adxudicatario deberá cumprir coas condicións fixadas nos pregos de cláusulas administrativas particulares polo que se rexeu o procedemento, así como coa proposición formulada.

Terceiro.- Notificar o presente acordo aos licitadores.

Cuarto.- No prazo de dez días hábiles, contados a partir do día seguinte ao da notificación do presente acordo, o licitador clasificado en primeiro lugar deberá presentar a seguinte documentación imprescindible para, de ser o caso, proceder á correspondente adxudicación:

- Certificación acreditativa de estar ao corrente no cumprimento das obrigas tributarias e coa Seguridade Social.

- Documento xustificativo de ter constituída *(en calquera das formas establecidas no artigo 96, do Real Decreto Lexislativo 3/2011, de 14 de novembro, polo que se aproba o Texto Refundido da Lei de contratos do sector público)* unha garantía definitiva por importe de 1.080,00.- euros, correspondente ao 5% do prezo de adxudicación, excluído o imposto sobre o valor engadido.

- Documento xustificativo, de ser caso, de reembolso ao concello do importe dos anuncios de licitación.

De non presentarse a antedita documentación no prazo conferido non se poderá proceder a adxudicación do contrato ao licitador clasificado en primeiro lugar.

Quinto.- Facultar ao señor alcalde, don Santiago V. Amor Barreiro, para cantas actuacións sexan precisas para a mellor execución do acordado.

PUNTO DÉCIMO SEGUNDO.- CLASIFICACIÓN DE OFERTAS E REQUIRIMENTO DE PRESENTACIÓN DE DOCUMENTACIÓN PARA ADXUDICACIÓN DO PROCEDEMENTO NEGOCIADO SEN PUBLICIDADE DAS OBRAS DE REPARACIÓN DE CAMIÑO PIÑOR A AGAREA INCLUÍDA NO DTC 93.-

O señor alcalde informa á Xunta de Goberno Local da lista por orde decrecente da puntuación e proposta de adxudicación que formula a mesa de contratación no procedemento negociado sen publicidade para a adxudicación das obras de “Reparación de camiño Piñor a Agarea incluída no DTC 93”.-

A mesa de contratación, na súa reunión do día 14 de xaneiro de 2015, unha vez valoradas convenientemente as ofertas dos licitadores, elaborou unha lista de licitadores ordenada de xeito decrecente segundo a puntuación obtida por cada un deles e propón a adxudicación das obras á empresa EMPRESA, por ser a que obtivo a maior puntuación, segundo os criterios establecidos no prego de cláusulas administrativas, resultando a puntuación total obtida por cada un dos licitadores a seguinte:

Licitador	Puntuación referencias técnicas	Puntuación oferta económica	Puntos totais
LICITADOR	44,98	40,00	84,98

LICITADOR	41,70	32,61	74,31
LICITADOR	43,00	30,13	73,13
LICITADOR	43,95	22,45	66,40

Visto o que antecede a Xunta de Goberno Local, por unanimidade dos seus membros presentes, previa delegación da Alcaldía (decreto 751/2011), adopta os seguintes acordos:

Primeiro.- Clasificar por orden decrecente de puntuación as empresas participantes no procedemento do seguinte xeito:

Licitador	Puntuación referencias técnicas	Puntuación oferta económica	Puntos totais
LICITADOR	44,98	40,00	84,98
LICITADOR	41,70	32,61	74,31
LICITADOR	43,00	30,13	73,13
LICITADOR	43,95	22,45	66,40

Segundo.- Declarar que as características esenciais da referida contratación para o licitador clasificado en primeiro lugar EMPRESA, con CIF XXX son as seguintes:

A.- Prezo: O importe da oferta do dito licitador ascende á contía de vinte e seis mil cen euros (26.100,00.- euros) sen IVE.

B.- IVE repercutible: A contía do IVE repercutible ao tipo do 21% ascende a contía de cinco mil catrocentos oitenta e un euros (5.481,00.- euros)

C. Prazo de execución: O prazo de execución do contrato será de 6 meses, contados a partir do día seguinte ó da sinatura da acta de comprobación de replanteo, salvo que exista reserva fundada que impida o seu comezo.

D.- Resto de condicións: O adxudicatario deberá cumprir coas condicións fixadas nos pregos de cláusulas administrativas particulares polo que se rexeu o procedemento, así como coa proposición formulada.

Terceiro.- Notificar o presente acordo aos licitadores.

Cuarto.- No prazo de dez días hábiles, contados a partir do día seguinte ao da notificación do presente acordo, o licitador clasificado en primeiro lugar deberá presentar a seguinte documentación imprescindible para, de ser o caso, proceder á correspondente adxudicación:

- Certificación acreditativa de estar ao corrente no cumprimento das obrigas tributarias e coa Seguridade Social.

- Documento xustificativo de ter constituída *(en calquera das formas establecidas no artigo 96, do Real Decreto Lexislativo 3/2011, de 14 de novembro, polo que se aproba o Texto Refundido da Lei de contratos do sector público)* unha garantía definitiva por importe de 1.305.- euros, correspondente ao 5% do prezo de adxudicación, excluído o imposto sobre o valor engadido.

- Documento xustificativo, de ser caso, de reembolso ao concello do importe dos anuncios de licitación.

De non presentarse a antedita documentación no prazo conferido non se poderá proceder a adxudicación do contrato ao licitador clasificado en primeiro lugar.

Quinto.- Facultar ao señor alcalde, don Santiago V. Amor Barreiro, para cantas actuacións sexan precisas para a mellor execución do acordado.

PUNTO DÉCIMO TERCEIRO.- PRIMEIRA PRORROGA DO CONTRATO DE SERVIZOS DE REALIZACIÓN DE ACTIVIDADES DE PREVENCIÓN, PROMOCIÓN DA SAÚDE E DINAMIZACIÓN DE PERSOAS MAIORES DO CONCELLO DE AMES (AMESSAN).-

Con data 7 de abril de 2014, a empresa EMPRESA, mediante instancia presentada por rexistro de entrada, con número 4.309, solicita prorroga do contrato de *Servizos de Realización de Actividades de Prevención, Promoción da Saúde e Dinamización de Persoas Maiores do Concello de Ames (AMESSAN)*, en base a cláusula segunda do devandito contrato.

Obra no expediente informe favorable de 23 de xaneiro de 2015 emitido pola titular da Concellaría de Medio Ambiente, Sanidade, Cultura, Deportes e Benestar Social en relación á prorroga solicitada.

Con data 27 de xaneiro de 2015 emítese por Secretaría informe proposta favorable á prorroga

solicitada, fiscalizada de conformidade pola intervención municipal con data 29 de xaneiro de 2015.

De conformidade co establecido na Disposición Adicional Segunda e o artigo 23 e 110 do Texto Refundido da Lei de Contratos do Sector Público (TRLCSP), así como a delegación efectuada mediante decreto de alcaldía 751/2011, de 21 de xuño (BOP nº 160, de 23 de agosto de 2011), a Xunta de Goberno Local por unanimidade dos seus membros presentes, adopta os seguintes acordos:

Primeiro.- Autorizar a primeira prorroga do contrato de *Servizos de Realización de Actividades de Prevención, Promoción da Saúde e Dinamización de Persoas Maiores do Concello de Ames (AMESSAN)*, en base a cláusula segunda do contrato formalizado o 15 e febreiro de 2013, por un período de dous anos. As características do contrato permanecerán inalterables durante o período de prorroga.

Segunda.- Notificar á empresa EMPRESA., adxudicataria do contrato o acordo de prorroga.

Terceira.- Facultar ao Alcalde-Presidente do Concello de Ames, Santiago V. Amor Barreiro para cantas actuacións e trámites sexan precisas para a mellor execución do acordado.

PUNTO DÉCIMO CUARTO.- CONTRATACIÓN MEDIANTE PROCEDEMENTO ABERTO, OFERTA ECONOMICA MAIS VANTAXOSA, VARIOS CRITERIOS DE ADXUDICACIÓN E TRAMITACIÓN ORDINARIA SUXEITO A REGULACIÓN HARMONIZADA DO SERVIZO DE TELECOMUNICACIÓNS DE VOZ (FIXA E MOBIL), ACCESO A INTERNET DE BANDA ANCHA E TRANSMISIÓN DE DATOS PARA O CONCELLO DE AMES.-

O 15 de decembro de 2014, polo departamento de informática detectouse a necesidade de realizar a contratación do servizo de "*Telecomunicacións de voz (fixa e móbil), acceso a internet de banda ancha e transmisión de datos para o Concello de Ames"*, considerando que o procedemento máis adecuado é o procedemento aberto, oferta economica máis vantaxosa, varios criterios de adxudicación e tramitación ordinaria.

Visto que consta no expediente informe de Intervención (5/2015) sobre a porcentaxe que supón a contratación en relación cos recursos ordinarios do orzamento vixente.

Visto que emitiuse Informe por Secretaría sobre a Lexislación aplicable e o procedemento a seguir e órgano competente para aprobar e adxudicar o contrato, así como sobre os pregos de cláusulas administrativas particulares. O prego de prescricións técnicas incorporados ao expediente foi redactado polo departamento de informática.

Visto o informe 11/15 emitido por Intervención acerca da existencia de crédito axeitado e suficiente para afrontar os gastos derivados deste contrato.

De conformidade co establecido na Disposición Adicional Segunda e o artigo 110 do TRLCSP, así como a delegación efectuada mediante decreto de alcaldía 751/2011, de 21 de xuño (BOP nº 160, de 23 de agosto de 2011), a Xunta de Goberno Local por unanimidade dos seus membros presentes, adopta os seguintes acordos:

Primeiro.- Aprobar o expediente de contratación, mediante procedemento aberto, oferta económica máis vantaxosa, varios criterios de adxudicación e tramitación ordinaria para o servizo de "*Telecomunicacións de voz (fixa e móbil), acceso a internet de banda ancha e transmisión de datos para o Concello de Ames"* convocando a súa licitación.

Segundo.- Autorizar como valor estimado do contrato para os catro anos o importe de 397.000 €uros, máis o IVE do 21 % (83.370 €uros), o que fai un importe total de 480.370 €uros sendo este o gasto que para este concello representa a contratación do servizo *"Telecomunicacións de voz (fixa e móbil), acceso a internet de banda ancha e transmisión de datos para o Concello de Ames"* por procedemento aberto, oferta económica mais vantaxosa, varios criterios de adxudicación e tramitación ordinaria, con cargo a aplicación orzamentaria 926.222.00 do estado de gastos do presuposto municipal deste concello para o exercicio 2015.

Terceiro.- Aprobar os Pregos de Cláusulas Administrativas Particulares e de Prescricións Técnicas que rexerán o contrato redactados polos departamentos de Contratación e Informática respectivamente e que figura no Anexo I deste acordo.

Cuarto.- Publicar o anuncio de licitación no Diario Oficial da Unión Europea, no Boletín Oficial do Estado e no Perfil do Contratante do órgano de contratación para que durante o prazo de 52 días naturais a contar dende o día seguinte ao do envío do anuncio ao DOUE poidan

presentar as proposicións que estimen pertinentes.

Quinto.- Nomear a seguinte mesa de contratación:

Presidente:

- Santiago V. Amor Barreiro, alcalde-presidente do concello ou concelleiro no que delegue.

Vogais:

- Rosa Ana Prada Queipo, secretaria do concello ou persoa que a substitúa.
- José Antonio Rueda de Valenzuela, interventor do concello ou persoa que o substitúa.
- Rogelio Pardo Martínez, xefe do servizo de contratación ou persoa que a substitúa.

Secretario/a:

- M. Ofir Aboy García, funcionaria do departamento de Secretaría ou funcionario/a que a substitúa.

Sexto.- Nomear responsable do contrato a Miguel A. Díaz Aviñóa (Informático do Concello de Ames) de acordo co disposto no artigo 52 do TRLCSP

Sétimo.- Facultar ao Sr. Alcalde do Concello de Ames para cantas actuacións de trámite sexan precisas para a mellor execución do acordado.

Anexo I

PREGO DE CLAUSULAS ADMINISTRATIVAS PARTICULARES QUE REXERÁN A CONTRATACIÓN MEDIANTE PROCEDEMENTO ABERTO, OFERTA ECONÓMICA MAIS VANTAXOSA, VARIOS CRITERIOS DE ADXUDICACIÓN E TRAMITACIÓN ORDINARIA SUXEITO A REGULACIÓN HARMONIZADA DO SERVIZO DE TELECOMUNICACIÓNS DE VOZ (FIXA E MOBIL), ACCESO A INTERNET DE BANDA ANCHA E TRANSMISIÓN DE DATOS PARA O CONCELLO DE AMES.

1.- OBXECTO DO CONTRATO.-

O obxecto do presente prego é a contratación dun servizo de Telecomunicacións de Voz (tanto fixa como móbil) para o Concello de Ames, acceso a internet de banda ancha e transmisión de datos que comprenda todas as comunicacións que sexan necesarias para o correcto funcionamento e desenvolvemento das tarefas propias deste concello, tanto dentro da Casa Consistorial como fora da mesma, así como as infraestruturas e o seu mantemento, necesarias para a correcta prestación do servizo durante o seu período de duración, de acordo coas determinacións contidas neste prego e no de prescricións técnicas.

2.- RÉXIMEN XURIDICO

O contrato a que se refire o presente prego é de natureza administrativa e rexerase polo Real Decreto Lexislativo 3/2011, de 14 de novembro, polo que se aproba o Texto Refundido da Lei de Contratos do Sector Público (en adiante TRLCSP), o Real Decreto 817/2009, de 8 de maio, polo que se desenvolvemento parcialmente a Lei 30/2007, o Real Decreto 1098/2001, de 12 de outubro, polo que se aproba o Regulamento xeral da Lei de Contratos das Administracións Públicas (en adiante RGLCAP), e con carácter supletorio aplicaranse as restantes normas de dereito administrativo e, no seu defecto, as normas de dereito privado.

O presente Prego de Cláusulas Administrativas Particulares, o Prego de Prescricións Técnicas e demais documentos anexos, revestirán carácter contractual. Os contratos axustaranse ao contido do presente Prego de Cláusulas Administrativas, cuxas cláusulas consideraranse parte integrante dos respectivos contratos.

En caso de discordancia entre o presente prego e calquera do resto dos documentos contractuais, prevalecerá o Prego de Cláusulas Administrativas Particulares, no que se conteñen os dereitos e obrigas que asumirán as partes do contrato.

O descoñecemento do contrato en calquera dos seus termos, dos documentos anexos que forman parte do mesmo, ou das instrucións, pregos ou normas de toda índole aprobadas pola Administración, que poidan ser de aplicación na execución do pactado, non eximirá ao contratista da obrigación do seu cumprimento.

Ao presente contrato correspóndelle os seguintes Códigos CPV: 64210000-1 Servizos telefónicos e de transmisión de datos, 64200000-8 Servizos de telecomunicacións, 64212000-5 Servizos de telefonía móbil e 50332000-1 Servizo de mantemento de infraestruturas de telecomunicacións, encadrándose ademais na Categoría 5, Servizo de Telecomunicación do anexo II do TRLCSP.

3.- DURACIÓN DO CONTRATO

O prazo de execución do contrato para a correcta prestación do servizo será inicialmente de TRES ANOS, podendo prorrogarse por un ano mais ata un máximo CATRO ANOS, (incluído período inicial e prorrogas), de conformidade co estipulado no artigo 303 do TRLCSP, e comenzará a contar a partir do día seguinte o da sinatura do contrato, salvo que neste se fixe outro.

A duración do contrato é única, sen prexuízo da eventuais causas de resolución ou rescisión que legalmente poidan concurrir ou da prorroga que se poidan acordar.

No suposto de que o contrato non se prorrogue por algunha das partes, e en tanto non se resolva a nova licitación pública que ao efecto se convoque, a empresa adxudicataria do servizo quedará obrigada a prorrogar coas mesmas condicións, si o Concello de Ames asi o solicitara, o servizo adxudicado ata que se produza a nova adxudicación, aos efectos de non prexudicar o normal funcionamento dos servizos públicos.

4.- PROCEDEMENTO E FORMA DE ADXUDICACIÓN DO CONTRATO

O contrato adxudicarase mediante procedemento aberto, oferta económica mais vantaxosa, varios criterios de adxudicación e tramitación ordinaria.

O contrato está suxeito a regulación harmonizada nos termos previstos non artigo 16 do TRLCSP

O procedemento aberto a que se refire o presente Prego anunciarase no Diario Oficial da Unión Europea, Boletín Oficial do Estado e no Perfil de Contratante do Concello de Ames, (arts. 142 e 53 do TRLCSP).

5.- ORZAMENTO DO CONTRATO

Tendo en conta que a duración inicial do contrato é de TRES ANOS podendo prorrogarse de maneira expresa por un ano máis ata un máximo de CATRO ANOS, (incluído período inicial e prorrogas), de conformidade co estipulado no artigo 303 do TRLCSP, o valor estimado total do contrato ascende a contía de 397.000 €uros, mais o 21% de IVE ascendendo a 83.370 €uros, resultando un importe total de 480.370 €uros, representando este o límite máximo a que poderá ascender, ao longo da súa vida o gasto derivado do contrato para o concello, sen prexuízo das revisións de prezo á que haxa lugar.

Dito presuposto fixouse atendendo aos prezos de mercado e tendo en conta o presuposto actual de prestación dos servizos de telecomunicacións de voz (tanto fixa como móbil), datos e Internet do Concello de Ames.

No prezo do contrato considéranse incluídos os demais tributos, taxas e cánones de calquera índole, que sexan de aplicación, asi como todos os gastos que se orixinen para o adxudicatario como consecuencia de cumprimento das obrigacións contempladas no presente prego.

Serán de conta do adxudicatario todos os gastos derivados de traballos de obra civil necesarios para o acceso ata as dependencias do Concello de Ames, así como os permisos necesarios (municipais, autonómicos ou nacionais), medios de transmisión, e calquera outro elemento necesario.

6.- FINANCIAMENTO.-

O financiamento deste contrato levarase a cabo do seguinte xeito:

- EXERCICIO 2015: Con cargo á aplicación orzamentaria 926.222.00 do vixente orzamento para o exercicio 2015, quedando condicionado o gasto á existencia de crédito adecuado e suficiente para financiar as obrigacións derivadas do contrato.
- EXERCICIOS 2016, 2017 e 2018: Con cargo á mesma aplicación dos orzamentos de ditos exercicios, quedando condicionado o gasto á existencia de crédito adecuado e suficiente para financiar as obrigacións derivadas do contrato.

De acordo co previsto no artigo 79.2 do Real decreto 500/90, de 2 de abril, a autorización e o compromiso dos gastos de carácter plurianual se subordinarán ao crédito que para cada exercicio se consigne nos respectivos orzamentos. En consecuencia, a adxudicación do presente contrato queda condicionada, no que se refire á anualidade do 2015, á inclusión no orzamento da correspondente consignación, axeitada e suficiente, para facer fronte aos gastos derivados do mesmo en dito exercicio.

A eficacia do contrato queda sometida á condición suspensiva de existencia de crédito adecuado e suficiente para financiar as obrigacións do contrato no exercicio correspondente.

Este prezo engloba o importe total dos servizos que nel enténdense incluídos todos os gastos que o adxudicatario deba realizar para o normal desenvolvemento das prestacións contratadas de acordo cos pregos.

Os prezos ofertados polos licitadores serán a baixa e non poderán, en ningún caso, exceder do importe do presuposto base de licitación. Rechazaranse as proposicións económicas que excedan de ditas cantidades

O presuposto máximo do contrato queda fixado en 397.000 €uros (IVE do 21 %).

7.- REVISION DE PRECIOS

Os prezos da contratación dos servizos comprendidos neste contrato, considerando o seu prazo de execución, non poderán ser obxecto de revisión en ningún caso, e por tanto non se aplicará fórmula algunha de revisión.

8 .- CLASIFICACIÓN DO CONTRATISTA

Esíxese clasificación.

Esixirase a clasificación no Grupo V, (Servizos de Tecnoloxías da información e as comunicacións)

Subgrupo 3 -> Servizos de Mantemento e Reparación de Equipos e Instalacións Informáticos e de Telecomunicacións.

Subgrupo 4 -> Servizos de Telecomunicacións

Subgrupo 5 -> Servizos para a Explotación e Control dos Sistemas e Infraestruturas informáticas e telemáticas.

Categoría A (anualidade media inferior sexa a 150.000 €uros)

9.- CAPACIDAD PARA CONTRATAR.-

Poderán presentar ofertas, por si ou por medio de representantes, as persoas naturais ou xurídicas, españolas ou estranxeiras, que tendo plena capacidade de obrar non se atopen comprendidas nalgunha das circunstancias que enumera o artigo 60 do TRLCSP e acrediten a súa solvencia económica, financeira e técnica.

De conformidade co establecido no artigo 65.1 do TRLCSP, non é requisito para concurrir ao procedemento licitatorio que o empresario se atope clasificado.

9.1 A capacidade de obrar dos empresarios acreditarase:

a) A capacidade de obrar dos empresarios que foran persoas xurídicas, mediante escritura ou documento de constitución, os estatutos ou o acto fundacional, nos que consten as normas polas que se regula a súa actividade, debidamente inscritos, no seu caso, no rexistro público que corresponda, segundo o tipo de persoa xurídica de que se trate.

b) A capacidade de obrar dos empresarios non españois que sexan nacionais de Estados membros da Unión Europea, pola súa inscrición no rexistro procedente de acordo ca lexislación do estado onde están establecidos, ou mediante a presentación dunha declaración xurada ou un certificado, nos termos que se establezan regulamentariamente, de acordo cas disposicións comunitarias de aplicación.

c) Os demais empresarios estranxeiros, con informe da Misión diplomática permanente de España no estado correspondente ou da oficina consular en cuxo ámbito territorial radique o domicilio da empresa.

9.2 A proba por parte dos empresarios da non concorrencia dalgunha das prohibicións de contratar do artigo 60 do TRLCSP poderá realizarse:

a) Mediante testimonio xudicial ou certificación administrativa, segundo os casos, e cando dito documento non poida ser expedido pola autoridade competente, poderá ser substituído por unha declaración responsable outorgada ante unha autoridade administrativa, notario público ou organismo profesional cualificado.

b) Cando se trate de empresas de Estados membros da Unión Europea e esta posibilidade esté prevista na lexislación do estado respectivo, poderá tamén substituírse por unha declaración responsable, outorgada ante autoridade xudicial.

9.3. A solvencia do empresario:

En canto a solvencia económica, financeira e profesional e técnica, acreditarase polos seguintes medios:

* Esixirase a clasificación de contratistas do Estado, que comprenda:

Grupo V, Servizos de Tecnoloxías da información e as comunicacións

Subgrupo 3 (Servizos de Mantemento e Reparación de Equipos e Instalacións Informáticos e de Telecomunicacións), Subgrupo 4 (Servizos de Telecomunicacións), Subgrupo 5 (Servizos para a Explotación e Control dos Sistemas e Infraestruturas informáticas e telemáticas)

Categoría A (anualidade media sexa inferior a 150.000 €uros)

En canto as Unións de Empresarios deberán acreditar a súa clasificación, ou no seu caso, a súa solvencia nos termos previstos nos art. 59 e 65 do TRLCSP.

10.- UNIÓNS TEMPORAIS DE EMPRESAS

A Administración poderá contratar con unións de empresarios que se constitúan temporalmente para o efecto, de conformidade co establecido no artigo 59 do TRLCSP.

A estes efectos cada unha das empresas que a compoñen deberá acreditar a súa capacidade e solvencia nos termos do presente prego, acumulándose a efectos de determinación da solvencia da unión temporal as características acreditadas para cada un dos integrantes da mesma, sen prexuízo do que para a clasificación se establece no artigo 67 da TRLCSP.

Os empresarios que concorran agrupados en unión temporal, quedarán obrigados solidariamente ante a Administración.

11.- ANUNCIO E PERFIL DE CONTRATANTE

Ó tratarse dun contrato suxeito a regulación harmonizada, o procedemento aberto, oferta económica máis vantaxosa e varios criterios de adxudicación e tramitación ordinaria ó que se refire o presente prego, anunciarase no Diario Oficial da Unión Europea, Boletín Oficial do Estado e no Perfil do Contratante (art. 142 e 53 do TRLCSP).

Co fin de asegurar a transparencia e o acceso público á información relativa á actividade contractual, os interesados poderán consultar a información referente ás licitacións abertas a través da páxina web municipal www.concellodeames.org, e dentro da mesma, no perfil do contratante, de conformidade co disposto nos artigos 53, 141, 142, 151, 154 da TRLCSP.

12.- CONSULTA DE PREGO E OBTENCIÓN DE COPIAS.

As persoas interesadas poderán consultar e obter unha copia dos pregos e demais documentación técnica no perfil do contratante do Concello de Ames: www.concellodeames.org

13.- LUGAR E PRAZO DE PRESENTACIÓNS

As proposicións para poder tomar parte na licitación presentaranse no Rexistro Xeral do Concello de Ames, ou en calquera dos lugares establecidos no artigo 38.4 da Lei 30/1992 de 26 de novembro de Réxime Xurídico das Administracións Públicas e do Procedemento Administrativo Común (LRXPAC) dentro do prazo de cincuenta e dous días naturais que empezarán a contar dende o día seguinte ao do envío do anuncio ao DOUE (sempre que o anuncio de licitación fose publicado no BOE polo menos con 15 días de antelación ao prazo de finalización para a presentación de ofertas) segundo o establecido no art. 159 do TRLCSP, de nove a catorce horas e en dous sobres pechados, que poderán ser lacrados e precintados, asinados polo licitador ou pola persoa que o represente e coa documentación e requisitos dos presentes pregos.

No caso de que o último día do prazo de presentación de ofertas coincida en domingo ou festivo; prorrogarase ata o día hábil inmediatamente seguinte.

No suposto de que as proposicións se envíen por correo deberán efectuarse de maneira urxente, debendo o licitador xustificar, co resgardo correspondente, a data de imposición do envío na Oficina de Correos e anunciar ao órgano de contratación a remisión da oferta mediante telegrama o fax (981.884.929) no mesmo día. Consignándose o título completo do obxecto do contrato e nome do licitador. Sen a concorrencia de ambos requisitos, non se admitirá a proposición se é recibida polo órgano de contratación despois da data de terminación do prazo sinalado no anuncio de licitación. En todo caso, unha vez transcorridos os dez días seguintes a esa data sen que se recibise a documentación, esta non será admitida.

Os envíos das proposicións a que se refire o apartado anterior deberán remitirse mediante correo urxente, co fin de non dilatar o acto de apertura de Plicas e a adxudicación do contrato.

A presentación dunha oferta supón a aceptación incondicionada polo empresario das cláusulas do presente prego e vincula ao licitador coa Administración e presume por parte de dito licitador a aceptación incondicional, sen salvedade nin reserva algunha, das cláusulas e condicións deste prego, así coma da declaración responsable de que reúne todas e cada unha das condicións esixidas para contratar coa Administración.

Unha vez presentada unha proposición non poderá ser retirada baixo ningún pretexto.

As proposicións serán secretas e arbitraranse os medios que garanten tal carácter ata o momento en que se proceda a apertura en público das mesmas.

14.- EMPRESAS PROPOÑENTES, DOCUMENTACIÓN E OFERTAS

14.1.- Empresas licitadoras.

Poderán presentar proposicións as persoas naturais ou xurídicas, españolas ou estranxeiras que, teñan plena capacidade de obrar e acrediten a súa solvencia económica, financeira e técnica ou profesional, requisito este último que será substituído pola correspondente clasificación nos casos que sexa esixible polo TRLCSP, para o caso de empresas españolas.

No suposto de persoas xurídicas dominantes dun grupo de sociedades, poderase ter en conta ás sociedades pertencentes ao grupo, a efectos de acreditación da solvencia económica, financeira e técnica ou profesional, ou da correspondente clasificación, no seu caso, da persoa xurídica dominante, sempre e cando éste acredite que ten efectivamente a súa disposición os medios de ditas sociedades necesarios para a execución dos contratos.

Poderán, así mesmo, presentar proposicións as unións de empresarios que se constitúan temporalmente ao efecto de conformidade co artigo 59 do TRLCSP. Cada un dos empresarios que compoñen a agrupación, deberán acreditar a súa capacidade de obrar e a solvencia económica, financeira e técnica ou profesional, coa presentación da documentación a que fan referencia as cláusulas seguintes, debendo indicar no documento privado os nomes e circunstancias dos empresarios que a subscriban, a participación de cada un deles e a persoa ou entidade que, durante a vixencia do contrato ostentará a plena representación de todos eles fronte á Administración e que asumen o compromiso de constituírse en Unión Temporal de Empresas (artigo 24 do R.G.L.A.C.P.). O citado documento deberá estar asinado polos representantes de cada unha das empresas compoñentes da Unión.

A presentación de proposicións presume por parte do licitador a aceptación incondicionada das cláusulas deste Prego e a declaración responsable de quen reúne todas e cada unha das condicións esixidas para contratar coa Administración.

14.2.- Documentación.

Os licitadores presentarán dous sobres pechados e asinados por él mesmo ou persoa que o represente, nos que se indicarán ademais da razón social e denominación da entidade participante, o título do procedemento licitatorio: Proposición para tomar parte no procedemento aberto, oferta económica mais vantaxosa, varios criterios de adxudicación e tramitación ordinaria para a contratación do *"Servizo de Telecomunicacións de Voz (fixa e móbil), Acceso a Internet de Banda Ancha e Transmisión de Datos para o Concello de Ames"* e conterán o primeiro (A) denominado: "Documentación administrativa" esixida para tomar parte no concurso, consonte ao Anexo II e o segundo (B) denominado "Criterios obxectivos e oferta económica", axustada ao modelo que se inclúe neste Prego (Anexo III).

En cada sobre deberá incluírse como primeira folla un índice no que deberá de figurar a relación de documentos que contén.

Os licitadores deberán achegar a documentación asinada en soporte informático (memoria USB).

15.- PROPOSICIONS: DOCUMENTACION

15.1.-Sobre A, denominado "DOCUMENTACIÓN ADMINISTRATIVA"

No anverso do sobre "A", onde constará a sinatura do licitador ou persoa que o represente, figurará o seguinte: *Documentación xeral para a contratación, mediante procedemento aberto, oferta económica máis vantaxosa e varios criterios de adxudicación e tramitación ordinaria, do "Servizo de Telecomunicacións de Voz (fixa e móbil), Acceso a Internet de Banda Ancha e Transmisión de Datos para o Concello de Ames"*, e, presentada por..... (nome ou denominación social, identificación fiscal, domicilio e teléfono)".

Dito sobre conterá unha Declaración responsable, consonte ao Anexo II subscrito polo licitador ou

o seu representante, e no que este recoñeza baixo a súa responsabilidade, que cumpre cos requisitos de capacidade, representación e solvencia precisos para participar nesta licitación, que dispón da documentación que así o acredita e que se compromete a manter o seu cumprimento durante o período de tempo sinalado a tal efecto na normativa reguladora de contratos do sector público.

Os licitadores deberán achegar a documentación asinada en soporte informático (memoria USB).

De acordo co artigo 146.4 e 151.2 do TRLCSP, dita documentación deberá achegarse UNICAMENTE polo licitador a cuxo favor recaia a proposta de adxudicación, debendo acreditar ante o órgano de contratación, previamente á adxudicación do contrato, a posesión e validez dos documentos que se sinala na cláusula

15.2. SOBRE B, denominado: "CRITERIOS OBXECTIVOS E OFERTA ECONOMICA"

No anverso de cada un dos Sobres "B" figurará a mención Criterios obxectivos e o*ferta Económica para a contratación, mediante procedemento aberto, oferta económica máis vantaxosa e varios criterios de adxudicación e tramitación ordinaria, do servizo de contratación do "Servizo de Telecomunicacións de Voz (fixa e móbil), Acceso a Internet de Banda Ancha e Transmisión de Datos para o Concello de Ames", presentada por .....* (nome ou denominación social, domicilio e teléfono).

Os licitadores deberán achegar a documentación asinada en soporte informático (memoria USB).

Dito sobre conterá a documentación que os licitadores consideren axeitada para que lles sexa valorada de acordo cos criterios de valoración mediante formula incluída a oferta económica que se reflicten na cláusula 18.5 dos presentes pregos así como no apartado 7 do cadro anexo, proposición que se fará conforme ó modelo que figura como ANEXO III deste prego.

O licitador comprométese a manter o seu/s oferta/s por un prazo mínimo de tres meses a contar desde a apertura das proposicións.

Para a valoración das proposicións outorgarase a puntuación que se establece tal e como aparece reflectido na cláusula 18.5 "Criterios de valoración do presente Pregos de Cláusulas Administrativas Particulares.

O empresario que licite en unión temporal con outros empresarios non poderá, a súa vez, presentar proposicións individualmente, nin figurar en mais dunha unión temporal participante na licitación. O incumprimento desta prohibición dará lugar a non admisión de todas as proposicións por él subscritas (art. 145.3 TRLCSP)

16.- DOCUMENTOS: Orixinais e Copias

16.1. - Os documentos que acompañen ás proposicións serán orixinais. Non obstante, admitiranse fotocopias dilixenciadas polo secretario ou polo funcionario en quen delegue, nas que se faga constar que foron compulsadas cos seus orixinais.

16.2. - Devolución da documentación. - A documentación presentada polas empresas que non resultasen adxudicatarias poderá ser retirada por estas unha vez transcorridos tres meses naturais contados desde o día seguinte á notificación da resolución da adxudicación definitiva ás persoas participantes e durante o prazo de trinta días naturais, salvo que a Administración considere oportuno retela no suposto de que se interpuxesen reclamacións ou recursos, ou exista algunha incidencia administrativa.

Unha vez transcorrido o prazo para retirar a documentación, a Administración disporá da que non fose retirada polos licitadores, quedando exenta de toda responsabilidade sobre esta.

16.3.- Retirada ou destrución da documentación presentada.- Unha vez expirado o prazo para recurrir a adxudicación definitiva, toda a documentación das ofertas que non resulten adxudicatarias, a excepción do modelo da oferta económica, devolverase aos licitadores que o soliciten, sendo a súa costa os gastos que este devolución poida supoñer.

Transcorridos seis meses dende a adxudicación do contrato sen que se proceda a retirar dita documentación, será destruída polo Concello para o seu posterior reciclado, a excepción dos documentos xustificativos, en caso de que se esixira, da garantía provisional, que se conservarán para a súa entrega aos interesados.

17.- GARANTÍA PROVISIONAL E DEFINITIVA

Garantía provisional: En consonancia co disposto no art. 103 da TRLCSP os licitadores quedan dispensados da constitución da garantía provisional.

Garantía definitiva: O candidato que presente a oferta economicamente máis vantaxosa deberá constituír unha garantía do 5% do importe de adxudicación, excluído o imposto sobre o valor engadido. Esta garantía poderá prestarse nalgunha das formas previstas no artigo 96 do TRLCSP.

A garantía non se devolverá ou se cancelará ata que se produza o vencemento do prazo de garantía, se é o caso, e se cumpra satisfactoriamente o contrato.

18.- APERTURA DE PLICAS E ADXUDICACIÓN

18.1.- Cualificación dos documentos:

A composición da mesa de contratación será designada polo órgano de contratación, artigo 21 do Real Decreto 817/2009, de 8 de maio, polo que se desenvolve parcialmente a Lei 30/2007, de 30 de outubro, de Contratos do Sector Público e Disposición Adicional Segunda do TRLCSP.

A súa composición publicarase posteriormente no perfil do contratante do órgano de contratación correspondente, cunha antelación mínima con respecto á reunión que se celebre para a calificación da documentación.

De ser o caso, o órgano de contratación quedará facultado para solicitar o asesoramento dun ou varios expertos especializados na materia obxecto do contrato.

18.2.- Fases

Polo que respecta á calificación da documentación presentada (defectos ou omisións emendables, rexeitamento de proposicións e demais actuacións da Mesa de Contratación), estarase ao disposto nos art. 160 da TRLCSP.

18.3.- Procedemento de Apertura de Plicas e Oferta

a) Apertura do “Sobre A”. Documentación administrativa

Constituída a Mesa de Contratación na data sinalada, o presidente procederá á calificación da documentación presentada polos licitadores segundo establece o artigo 146 do TRLCSP que conterá as proposicións tal e como sinala o artigo 160 do TRLCSP.

b) Apertura do “Sobre B”. Criterios obxectivos e oferta económica

De acordo co previsto no Real Decreto 817/2009, de 8 de maio, a apertura do “Sobre B” farase nun acto de carácter público, nun prazo non superior aos sete días dende a apertura da documentación administrativa á que se refire o artigo 146 do TRLCSP, convocando aos licitadores que resultaran admitidos na apertura dos “Sobres A” exclusivamente, cunha antelación mínima de dous días a través dun anuncio no Perfil do Contratante do órgano de contratación.

Celebrarase no lugar, día e hora que se sinale no Perfil do Contratante.

Antes da apertura da primeira proposición convidaráselles aos licitadores interesados a que manifesten as dúbidas que se lles ofrezan ou pidan as explicacións que estimen necesarias, procedendo a mesa ás aclaracións e contestacións pertinentes, pero sen que nese momento poida aquela facerse cargo de documentos que non se entregasen durante o prazo de admisión de ofertas, ou o de corrección ou emenda de defectos ou omisións.

A continuación, o secretario da mesa procederá á apertura do “Sobre B” dos licitadores admitidos, dando lectura aos criterios obxectivos e a oferta económica. Concluída a apertura das proposicións, o presidente da mesa invitará de novo aos licitadores asistentes a que expoñan cantas observacións ou reservas estimen oportunas en relación co acto celebrado.

Posteriormente, darase por concluído o acto público de apertura de proposicións, de cuxo desenvolvemento deixarase constancia na acta da reunión da mesa.

O órgano de contratación, conforme ao artigo 151 do TRLCSP clasificará, por orde decrecente as proposicións presentadas e que non fosen declaradas desproporcionadas ou anormais. Para realizar dita clasificación, atenderá aos criterios de adxudicación sinalados no prego ou no anuncio, podendo solicitar para iso cantos informes técnicos estimen pertinentes.

d) Defectos ou omisións subsanables:

Se a Mesa observase defectos ou omisións subsanables na documentación presentada, comunicaráselle verbalmente e mediante fax ou correo electrónico ós interesados, e se

anunciará polo órgano de contratación, concedéndose un prazo, non superior a tres días hábiles, para que os licitadores corrixan ou subsanen ante a propia Mesa de Contratación (Art.81.2 do RXLCAP).

e) Aclaracións e requirimentos de documentos:

Ós efectos establecidos no referente á solvencia económica e financeira, técnica ou clasificación e prohibicións para contratar, o Órgano e a Mesa de Contratación poderán recabar do empresario aclaracións sobre os certificados e documentos presentados, ou requirirlle para a presentación doutros complementarios, o que deberá cumprimentar no prazo de cinco días hábiles, sen que poidan presentarse despois de declaradas admitidas as ofertas, conforme ó disposto no art. 22 do RXLCAP.

Do actuado conforme a esta cláusula deixarase constancia na acta que necesariamente deberá redactarse

18.4.- Rexeitamento de proposicións.-

Se algunha proposición non gardase concordancia coa documentación examinada e admitida, excedese do presuposto base de licitación, variase substancialmente o modelo establecido, ou comportase erro manifesto no importe da proposición, ou existise recoñecemento por parte do licitador de que adolece de erro ou inconsistencia que a fagan inviable, será desestimada pola mesa, en resolución motivada.

A administración terá alternativamente a facultade de adxudicar o contrato á proposición máis vantaxosa, mediante a aplicación dos criterios establecidos no presente prego, sen atender necesariamente ó valor económico da mesma, ou declarar deserto o concurso, motivando en todo caso a súa resolución con referencia ós criterios de adxudicación do concurso que figuran no presente prego.

18.5.- Criterios de valoración

a) Mellor oferta económica, ata un máximo de 48 puntos

Para a valoración económica, outorgarase a máxima puntuación a maior baixa ofertada sobre o tipo de licitación, e o resto das ofertas obterán a puntuación proporcional a esta.

b) Proposta Técnica, ata un máximo de 52 puntos, segundo o seguinte desglose:

Valorarase neste capítulo a calidade técnica do proxecto, tendo en conta o plan de calidade, asistencia técnica a usuarios así como as características técnicas propias da solución ofertada.

- Tempos de provisión-resolución (22 puntos) (melloras no tempo de resolución de incidencias/tempos de provisión de liñas, tempos de provisión de terminais, ...)

táboa 13

Criterio	Prazo	Carácter	Puntos
Provisión liñas móbiles	5 días	L	1
Provisión liñas fixas (RTB, xDSL, RDSI)	5 días	L	1
Provisión de terminais (móbiles/sobremesa)	5 días	L	1
Provisión enlaces cable/fibra óptica en sedes remotas	5 días	L	1
Alta VPN centro remotos por cable	5 días	L	1
Resolución incidencias liñas móbiles	1 día	L	1
Resolución incidencias liñas cable	1 día	L	1
Resolución incidencias terminais (móbil/sobremesa)	1 día	L	1
Resolución incidencias enlaces de datos por cable/fibra óptica (VPN)	1 día	G	2
Resolución incidencias en enlaces de internet	1 día	G	2
Resolución incidencias masivas de voz	1 día	G	2
Resolución incidencias masivas de datos	1 día	G	2

Tempos de provisión - resolución	
Criterio	Puntuación
Os descritos na táboa anterior (mínimos esixidos)	Especificados na táboa número 13
Redución nos tempos de provisión en paquetes de 1 día	1 punto adicional/criterio, ata un máximo de 3 puntos

Redución nos tempos de provisión en paquetes de 2 día	2 puntos adicionais/criterio, ata un máximo de 3 puntos
Redución nos tempos de provisión en paquetes de 3 día ou mais	3 puntos adicionais/criterio, ata un máximo de 3 puntos
Redución nos tempos de resolución en paquetes de 8 horas	1 punto adicional/criterio, ata un máximo de 3 puntos
Redución nos tempos de resolución en paquetes de 16 horas	2 puntos adicionais/criterio, ata un máximo de 3 puntos
Redución nos tempos de resolución en paquetes de 24 horas ou mais	3 puntos adicionais/criterio, ata un máximo de 3 puntos

- Mellora da velocidade do acceso a internet (6 puntos)

Mellora da velocidade do acceso a internet	
Criterio	Puntuación
Ancho de banda mínimo esixido: 50 MB simétricos	1 punto
Por cada incremento do ancho de banda en paquetes de 10 MB	1 punto adicional, ata un máximo de 5 puntos
Por cada incremento do ancho de banda en paquetes de 20 MB	2 puntos adicionais, ata un máximo de 5 puntos
Por cada incremento do ancho de banda en paquetes de 30 MB	3 puntos adicionais, ata un máximo de 5 puntos
Por cada incremento do ancho de banda en paquetes de 40 MB	4 puntos adicionais, ata un máximo de 5 puntos
Por cada incremento do ancho de banda en paquetes de 50 MB ou mais	5 puntos adicionais, ata un máximo de 5 puntos

- Melloras da velocidade de conexión coas sedes remotas (3 puntos)

Mellora da velocidade de conexión coas sedes remotas	
Criterio	Puntuación
Ancho de banda mínimo esixido: 10 MB simétricos	1 punto
Por cada incremento do ancho de banda en paquetes de 5 MB	1 punto adicional, ata un máximo de 2 puntos
Por cada incremento do ancho de banda en paquetes de 10 MB ou mais	2 puntos adicionais, ata un máximo de 2 puntos

- Melloras nas características das liñas de Backup (6 puntos)

Mellora da velocidade das liñas de Backup	
Criterio	Puntuación
Ancho de banda mínimo esixido Backup principal (sede CPD): 30 MB simétricos	1 punto
Por cada incremento do ancho de banda en paquetes de 10 MB (Backup principal)	1 punto adicional, ata un máximo de 2 puntos
Por cada incremento do ancho de banda en paquetes de 20 MB (Backup principal) ou mais	2 puntos adicionais, ata un máximo de 2 puntos
Ancho de banda mínimo esixido Backup remoto (sedes remotas): 10 MB simétricos	1 punto
Por cada incremento do ancho de banda en paquetes de 5 MB (Backup sedes remotas Milladoiro)	1 punto adicional, ata un máximo 2 puntos
Por cada incremento do ancho de banda en paquetes de 10 MB (Backup sedes remotas Milladoiro) ou mais	2 puntos adicionais, ata un máximo 2 puntos

- Melloras nas características dos terminais móbiles de peto (10 puntos)

Melloras nas características dos terminais móbiles de peto	
Criterio	Puntuación
• µProcesador:Dual Core @ 1.7 Ghz ou superior • Memoria RAM: 1 Gb ou superior • Wifi: soporte 802.11/n • Bluetooth 4.0 ou superior • Cámara: 8 Mpx ou superior	1 punto

• Sistema operativo: Android 4.1 ou superior • Soporte 3G ou superior • Cuatribanda • GPS	
Incremento de procesador 4 núcleos	1 punto adicional, ata un máximo de 2 puntos
ncremento de procesador ata un máximo de 8 núcleos ou mais.	2 puntos adicionais, ata un máximo de 2 puntos
Incremento da memoria RAM en paquetes de 1 Gb	1 punto adicional, ata un máximo de 3 puntos
Incremento da memoria RAM en paquetes de 2 Gb	2 puntos adicionais, ata un máximo de 3 puntos
Incremento da memoria RAM en paquetes de 3 Gb ou mais.	3 puntos adicionais, ata un máximo de 3 puntos
Incremento resolución cámara en paquetes de 2 mpx	1 punto adicional, ata un máximo 3 puntos
Incremento resolución cámara en paquetes de 4 mpx	2 puntos adicionais, ata un máximo 3 puntos
Incremento resolución cámara en paquetes de 8 mpx ou mais.	3 puntos adicionais, ata un máximo 3 puntos
Soporte 4G	1 punto adicional

- Software de xestión de dispositivos en mobilidade (5 puntos)

Criterio	Puntuación
Xeolocalización de terminais	1 punto
Instalación remota de aplicacións	1 punto
Definir perfís de usuario	1 punto
Realización de inventario de dispositivos	1 punto
Bloqueo e/ou borrado de datos en dispositivos	1 punto

Ademais deberá achegarse:

- Memoria descritiva e detallada do Plan de Calidade e de asistencia técnica aos usuarios.
- Memoria técnica descritiva acerca dos servizos a prestar reflectidos na cláusula 28, “Obrigacións contractuais esenciais”.

18.6.- Ofertas con valores anormais ou desproporcionados (Baixa Temeraria).

Será de aplicación o establecido no artigo 152 do TRLCSP. Os criterios para apreciar as ofertas anormais ou desproporcionadas estableceranse de conformidade ao disposto no artigo 85 do RXLCAP.

Cando se identifique unha proposición que poida ser considerada desproporcionada ou anormal, deberá darse audiencia ao licitador que a presentara para que xustifique a valoración da oferta e precise as súas condicións; en particular no referido ao aforro que permita o procedemento de execución do contrato, as solucións técnicas adoptadas e as condicións excepcionalmente favorables de que dispoña para executar a prestación, a orixinalidade das prestacións propostas, o respecto das disposicións relativas á protección do emprego e as condicións de traballo vixentes no lugar en que se vaia realizar a prestación, ou a posible obtención dunha axuda de Estado. No procedemento deberá solicitarse o asesoramento técnico do servizo correspondente.

A efectos do establecido no artigo 85.6 do TRLCSP, para a valoración das ofertas como desproporcionadas, a mesa de contratación poderá considerar a relación entre a solvencia económica e financeira da empresa e a oferta presentada, sempre e cando o seu volume anual medio de negocios nos últimos tres exercicios sexa, cando menos, superior en sete veces á anualidade do contrato ou, de non ser este plurianual, ao orzamento de licitación.

Se o órgano de contratación, considerando a xustificación efectuada polo licitador e os informes mencionados no apartado anterior, estimase que a oferta non pode cumprirse como consecuencia da inclusión de valores anormais ou desproporcionados, acordará a adxudicación a favor da seguinte proposición economicamente máis vantaxosa (de acordo coa orde en que fosen clasificadas) que se estime pode ser cumprida a satisfacción da Administración e que non sexa considerada anormal ou desproporcionada.

No suposto de que, aplicando os criterios de valoración, dúas ou máis empresas empaten na maior puntuación, terá preferencia na adxudicación aquela empresa que teña no seu cadro de persoal maior número de traballadores discapacitados (non inferior ó 2%), ou aquelas empresas adicadas especificamente á promoción e inserción laboral de persoas en situación de exclusión social, de acordo co establecido na Disposición Adicional 4º do TRLCSP.

18.7.- Renuncia:

A presentación da oferta vincula ao contratista coa Administración, de tal xeito que a renuncia á adxudicación do contrato, realizada en calquera fase de tramitación do expediente (a modo de exemplo: durante o prazo de presentación de ofertas; antes ou despois de: a) a apertura de plicas, b) a proposta da mesa de contratación, c) a adxudicación, d) antes da formalización do contrato, e) o inicio e execución do contrato, etc.), faculta á Corporación a que proceda á incautación da garantía provisional ou no seu caso a definitiva, sen prexuízo da esixencia da indemnización polos danos e prexuízos causados á Administración contratante e demais consecuencias previstas no TRLCSP

A renuncia do licitador incurso en baixa temeraria, ben de forma expresa ou non xustificando a baixa temeraria dentro do prazo concedido pola Administración, terá as mesmas consecuencias e efectos que se indicaron nos parágrafos anteriores.

No caso de que a administración non acordara a adxudicación no prazo de dous meses a contar dende a apertura das proposicións, o contratista terá dereito a retirar a súa proposición de conformidade co disposto no art. 161.4 da TRLCSP.

19.- CLASIFICACIÓN DAS OFERTAS, ADXUDICACIÓN DO CONTRATO, PRESENTACIÓN DA DOCUMENTACIÓN XUSTIFICATIVA DO CUMPRIMENTO DOS REQUISITOS PREVIOS POLO LICITADOR E NOTIFICACIÓN DA ADXUDICACIÓN.

19.1. O órgano de contratación conforme ó artigo 151 do TRLCSP clasificará, por orde decrecente, as proposicións presentadas e que non fosen declaradas desproporcionadas ou anormais. Para realizar dita clasificación, atenderá aos criterios de adxudicación sinalados no prego ou no anuncio podendo solicitar para iso cuantos informes técnicos estime pertinentes.

19.2. O órgano de contratación requirirá ao licitador que presentase a oferta economicamente máis vantaxosa para que, dentro do prazo de dez días hábiles a contar dende o seguinte a aquel en que recibise o requirimento, presente a seguinte documentación acreditativa da capacidade, aptitude, representación e solvencia, en orixinal ou copia compulsada, do declarado previamente, e outra documentación relativa ao cumprimento dos requisitos previos.

A) Documento acreditativo da personalidade xurídica do empresario

A-1) Empresario individual: fotocopia do NIF, pasaporte ou documento que o substitúa, debidamente compulsada.

A-2) Persoas xurídicas:

- Escritura de constitución ou modificación no seu caso debidamente compulsada, inscrita no Rexistro Mercantil, cando este requisito fose esixible conforme á lexislación mercantil que lle sexa aplicable.

Se non o fora: escritura ou documento de constitución, de modificación, estatutos ou acto fundacional, no que conste as normas polas que se regula a súa actividade, inscritos, no seu caso no correspondente rexistro oficial.

- Fotocopia da tarxeta de código de identificación fiscal (CIF), debidamente compulsada.

A-3) Empresas non españolas de Estados membros da Union Europea

A capacidade de obrar das empresas non españolas de estados membros da Unión Europea acreditarase mediante a inscrición no rexistro procedente de acordo coa lexislación do Estado onde están establecidos ou mediante a presentación dunha declaración xurada ou un certificado, nos termos que se establezan regulamentariamente, de acordo coas disposicións comunitarias de aplicación.

A.4) Empresas non españolas de estados signatarios do Acordo sobre o Espazo Económico Europeo (Islandia, Liechtenstein e Noruega)

A capacidade de obrar destas empresas acreditarase mediante a inscrición no rexistro procedente de acordo coa lexislación do Estado onde están establecidos ou mediante a presentación dunha declaración xurada ou dun certificado, nos termos que se establezan regulamentariamente, de acordo coas disposicións comunitarias de aplicación (disposición adicional 14 TRLCSP).

A-5) Demais empresas estranxeiras

- Os demais empresarios estranxeiros deberán acreditar a súa capacidade de obrar cun informe da Misión Diplomática Permanente de España no Estado correspondente

ou da oficina consular en cuxo ámbito territorial radique o domicilio da empresa.

- Informe de reciprocidade: as persoas físicas ou xurídicas de estados non pertencentes á Unión Europea deberán xustificar mediante un informe expedido pola Misión Diplomática Permanente Española, na que se faga constar que o Estado de procedencia da empresa admite á súa vez a participación de empresas españolas na contratación coa Administración en forma substancialmente análoga.

A-6) Disposición común a empresas estranxeiras (comunitarias ou non comunitarias): declaración de sometemento á xurisdición de tribunais e xulgados españois.

As empresas estranxeiras deberán presentar unha declaración de sometemento á xurisdición dos tribunais e xulgados españois de calquera orde, para todas as incidencias que de modo directo ou indirecto puidesen xurdir do contrato, con renuncia no seu caso, ao foro xurisdicional estranxeiro que puidese corresponder ao licitante (art. 146.1.e da TRLCSP)

A-7) Empresas estranxeiras non comunitarias: sucursal en España

De acordo co art. 55.2 da TRLCSP, non se esixe dado que non se trata dun contrato de obras.

B) Poderes

Cando o licitador non actúe en nome propio ou se trate de sociedade ou persoa xurídica, deberá acompañarse dun poder notarial para representar á persoa ou á entidade en cuxo nome concorre ante a administración contratante.

O poder deberá figurar inscrito previamente no Rexistro Mercantil nos casos en que dita inscrición sexa esixida polo Regulamento do Rexistro Mercantil.

Verificación de poderes

Os poderes a que se refire o apartado b) da presente cláusula deberán bastantearse previamente polo secretario da corporación ou por un funcionario habilitado.

C) Prohibicións para contratar ou incompatibilidades

Declaración responsable de que a empresa interesada non se acha incursa en ningunha das prohibicións para contratar ou incompatibilidades establecidas no artigo 146 e 60 da TRLCSP, axustado ao modelo que se transcribe a continuación.

A declaración incluirá a manifestación de estar ao día no cumprimento das obrigas tributarias e coa Seguridade Social impostas polas disposicións vixentes e o feito de non ter débedas en período executivo co Concello de Ames, sen prexuízo de que a xustificación acreditativa de tal requisito debe de presentarse antes da adxudicación polo empresario a cuxo favor se vaia efectuar esta, axúntase modelo,

"D/Dª..... con DNI..... e domicilio en..... actuando en nome e representación da empresa..... con domicilio en..... e CIF..... á que representa no procedemento de adxudicación do contrato denominado "....." (ou actuando en nome propio).

DECLARA

Que nin a empresa nin os seus administradores ou órganos de dirección están incursos en prohibicións de contratar coa Administración establecidas no art. 60 do TRLCSP.

Así mesmo declara que se acha ao corrente do cumprimento das obrigas tributarias e coa Seguridade Social e de non ter débedas en período executivo co Concello de Ames.

(Lugar, data e sinatura do propoñente)"

D) Acreditación da clasificación

Esíxese clasificación, a cal deberá ser aportada coa correspondente certificación expedida polo organismo correspondente.

Grupo V, (Servizos de Tecnoloxías da información e as comunicacións)

Subgrupo 3 -> Servizos de Mantemento e Reparación de Equipos e Instalacións Informáticos e de Telecomunicacións.

Subgrupo 4 -> Servizos de Telecomunicacións.

Subgrupo 5 -> Servizos para a Explotación e Control dos Sistemas e Infraestruturas informáticas e telemáticas.

Categoría A (anualidade media sexa inferior a 150.000 €uros)

E) Acreditación de solvencia económica e financeira e solvencia técnica

Os licitadores deberán

E.1. - Acreditar a solvencia económica e financeira por calquera dos medios a que se refire a 9.3.deste prego

E.2. - Acreditar a solvencia técnica mediante calquera dos medios a que se refire a 9.3. deste prego

F) Datos identificativos do licitador

Enderezo, nº teléfono, nº fax e correo electrónico do empresario e do seu representante, se é o caso, para as comunicacións con este Concello.

O empresario, ao presentar a súa oferta, dá o seu consentimento a estas formas de comunicación citadas no parágrafo anterior.

G) Unións temporais de empresas

Indicación dos nomes e circunstancias das empresas que a constitúen, participación de cada unha delas e compromiso de constituírse formalmente en UTE no caso de resultar adxudicatarias, de conformidade co artigo 59 da TRLCSP e cláusula 10 do presente prego.

H) Declaración de empresas vinculadas

No suposto de que a empresa concorra á licitación con empresas pertencentes a un mesmo grupo, nos termos a que se refire o art. 145 da TRLCSP, presentarase necesariamente unha declaración indicando esta circunstancia e o nome ou denominación social destas, debendo constar este documento en cada unha das ofertas formuladas por todas as empresas vinculadas que concorran á licitación.

I) Rexistro oficial de licitadores e empresas clasificadas do Estado ou das Comunidades Autónomas e rexistro voluntario de documentación de empresas contratistas da Deputación da Coruña:

Os licitadores poderán indicar o rexistro no que estean inscritas, acompañando a correspondente certificación onde se recollan os puntos a que se refire o artigo 328 do TRLCSP, en cuxo caso estarán dispensados de presentar os datos que figuren inscritos, sen prexuízo de que a Administración poida solicitar aqueles datos ou documentos que estime necesarios a fin de verificar ou comprobar a súa exactitude ou vixencia.

Non obstante, aquelas empresas que con carácter voluntario figuren inscritas no Rexistro de documentación de empresas contratistas da Excma. Deputación Provincial da Coruña ou Rexistro/s similares, acompañarán unha copia do informe relativo aos datos inscritos ou simple referencia ao número de inscrición no Rexistro, e en consecuencia as empresas que figuren inscritas no Rexistro de Contratistas da Deputación Provincial da Coruña (Ordenanza reguladora do Rexistro de documentación de empresas contratistas da Deputación Provincial da Coruña, do rexistro de contratos e do rexistro de convenios, publicada no BOP Núm.64 con data do 20 de marzo de 1998) quedarán dispensadas de presentar os documentos referidos nos apartados A), B), C), D) E) e F), sempre que os citados documentos estean vixentes.

J) Enderezo aos efectos de notificacións:

Todos os licitadores deberán sinalar un domicilio para a práctica de notificacións. Esta circunstancia poderá ser complementada indicando un enderezo de correo electrónico e un número de teléfono e fax

L) Autorización para a cesión de información relativa a obrigas tributarias e da Seguridade Social co Estado en procedementos de contratación

Axustarase ao seguinte modelo:

"D/Dª..... con residencia en .....provincia de .....rúa nº .....segundo DNI .....en nome propio (ou da empresa .....á que representa no procedemento de

adxudicación do contrato denominado ".....")

AUTORIZA

Á Administración contratante a solicitar a cesión da información por medios informáticos ou telemáticos, sobre a circunstancia de estar ou non ao corrente das súas obrigas tributarias co Estado e da Seguridade Social para os efectos do procedemento de contratación do expediente anteriormente indicado, de acordo co establecido na Lei orgánica 15/1999 do 13 de decembro de protección de datos de carácter persoal, Lei do imposto sobre a renda das persoas físicas e a Lei do imposto de sociedades e outras normas tributarias e da Seguridade Social e demais disposicións de aplicación, sempre que o órgano de contratación o considere oportuno.

(Lugar, data e sinatura do propoñente)"

M) Seguro de Responsabilidade Civil

Deberá achegarse unha copia do contrato un seguro de responsabilidade civil cunha cobertura mínima de seiscentos mil €uros (600.000 €), que cubra a totalidade dos posibles danos persoais e/ou materiais directos ou indirectos a terceiros ou bens que se poidan causar durante a execución do contrato.

N) Xustificante de ter constituida garantía definitiva.

Deberá achegarse xustificante de ter constituída unha garantía definitiva do 5% do importe de adxudicación excluído o imposto sobre o valor engadido. Esta garantía poderá presentarse nalgunha das formas previstas no artigo 96 do TRLCSP.

O) Xustificante de ter aboado os gastos de anuncios.

P) Confidencialidade.

Os licitadores enumerarán de modo expreso e claro aqueles documentos que consideren que, polo seu contido, deben de ser reservados por razóns dos intereses comerciais ou de salvagarda da competencia. De non conter ningunha especificación, entenderase que o licitador considera que ningún dos documentos presentados merece aquela reserva polo seu contido

De non cumprimentarse adecuadamente o requirimento no prazo sinalado, entenderase que o licitador retirou a súa oferta, procedéndose nese caso a solicitar a mesma documentación ao licitador seguinte, pola orde en que quedasen clasificadas as ofertas.

19.3. O órgano de contratación deberá adxudicar o contrato dentro dos cinco días hábiles seguintes á recepción da documentación.

Non poderá declararse deserta unha licitación cando exista algunha oferta ou proposición que sexa admisible de acordo cos criterios que figuren no prego.

19.4. A adxudicación será motivada e notificarase aos candidatos ou licitadores publicándose, ao mesmo tempo, no perfil do contratante.

A notificación deberá conter toda a información necesaria para permitir ao licitador excluído ou ao candidato descartado interpoñer conforme a lexislación aplicable un recurso suficientemente fundado contra a decisión de adxudicación.

En particular, expresará os seguintes aspectos:

a) En relación cos candidatos descartados, a exposición resumida das razóns polas que se rexeitou a súa candidatura.

b) Respecto dos licitadores excluídos do procedemento de adxudicación, tamén de forma resumida, as razóns polas que non se admitiron as súas ofertas.

c) En todo caso, o nome do adxudicatario, as características e vantaxes da proposición do adxudicatario que determinasen a selección da súa oferta con preferencia sobre ás que presentasen os restantes licitadores cuxas ofertas fosen admitidas.

Na notificación e no perfil do contratante indicarase o prazo en que se debe proceder á súa formalización.

A notificación farase por calquera dos medios que permitan deixar constancia da súa recepción polo destinatario. Especialmente, poderá efectuarse por correo electrónico ao enderezo que os licitadores ou candidatos indicasen ao presentar as súas proposicións. O prazo para considerar rexeitada a notificación será de cinco días.

20.- PUBLICACIÓN E FORMALIZACIÓN DO CONTRATO

A formalización do contrato publicarase no perfil do contratante do órgano de contratación, e nos boletíns oficiais se é o caso, indicando, como mínimo, os mesmos datos mencionados no anuncio de adxudicación, artigo 154 do TRLCSP.

Ao tratarse de un contrato suxeito a regulación harmonizada, o anuncio enviarase no prazo sinalado no artigo 154.2 do TRLCSP ao Diario Oficial da Unión Europea e publicarase no Boletín Oficial do Estado.

Os contratos que celebren as Administracións Públicas deberán formalizarse en documento administrativo que se axustará con exactitude as condicións da licitación, constituíndo dito documento título suficiente para acceder a calquera rexistro público. No obstante, o contratista poderá solicitar que o contrato se eleve a escritura pública, correndo do seu cargo os correspondentes gastos. En ningún caso poderán incluírse no documento en que se formalice o contrato cláusulas que impliquen alteración dos términos da adxudicación (artigo 156 do TRLCSP).

O órgano de contratación requerirá ao adxudicatario para que formalice o contrato en prazo non mais tarde dos quince días hábiles seguintes a aquel en que reciba a notificación da adxudicación aos licitadores e candidatos na forma prevista no artigo 151.4. do TRLCSP

Serán de conta do adxudicatario/s, se é o caso, os gastos derivados da formalización do contrato, incluídos os tributos e todos os demais esixibles polas disposicións vixentes ou gastos que orixine a adxudicación. Previamente a formalización do contrato o adxudicatario deberá achegar o xustificante de aboamento destes gastos que orixine a licitación e formalización do contrato.

No suposto de que o contratista opte por formalizar o contrato en documento público notarial, correrán da súa conta todos os gastos que orixine tal formalización.

Cando por causas imputables ao adxudicatario non se formalizase o contrato dentro do prazo indicado, a Administración poderá acordar a incautación sobre a garantía definitiva do importe da garantía provisional que, no seu caso se esixise.

Si as causas da non formalización fose imputables a Administración, indemnizarase ao contratista dos danos e prexuízos que a demora lle puidese ocasionar.

O documento de formalización do contrato, xunto co prego de cláusulas administrativas particulares e o de prescricións técnicas, terá natureza contractual.

21.- PRAZO DE GARANTÍA

O obxecto do contrato quedará suxeito a un prazo de garantía de 3 meses a contar dende a data de recepción ou conformidade do servizo ou traballo, prazo durante o cal a Administración poderá comprobar que o servizo ou traballo desenvolvido se axusta ás prescricións establecidas para a súa execución e cumprimento e ao estipulado no presente Prego e no de Prescricións Técnicas.

Transcorrido o prazo de garantía sin se se formulasen reparos aos servizos ou traballos executados, quedará extinguida a responsabilidade do contratista.

Si durante o prazo de garantía se acreditase a existencia de vicios ou defectos nos servizos ou traballos efectuados, o órgano de contratación terá dereito a reclamar ao contratista a subsanación dos mesmos.

22.- GASTOS DE ANUNCIOS E TRIBUTOS

O adxudicatario estará obrigado a pagar todos os gastos de publicación de anuncios de licitación en diarios oficiais e medios de comunicación, así como os de adxudicación, e de ser o caso, doutros que se puidesen inserir por causa do obxecto do contrato ou en cumprimento da lexislación vixente.

Así mesmo deberá pagar todos os impostos, contribucións, taxas e prezos públicos que pesen sobre o contrato ou, se é o caso, sobre o obxecto do contrato.

23.- RESPONSABLE DO CONTRATO

23.1. - De conformidade co artigo 52 do TRLCSP o órgano de contratación poderá designar un responsable do contrato, quen supervisará a execución deste comprobando que a súa realización se axusta ó establecido , cursará ó contratista as ordes e instrucións do órgano de contratación sendo as súas funcións a de dirección, control e coordinación do subministro.

23.2. - Facultades do responsable do contrato.

O responsable do contrato poderá dirixir instrucións ao contratista, inspeccionar e ser informado, cando o solicite, sobre o proceso de execución do contrato.

No caso de que considerase incumpridas as prescricións técnicas do contrato, daranse ao

contratista as instrucións precisas e detalladas co fin de remediar as faltas ou defectos observados constando o prazo para emendalas e as observacións que se consideren oportunas.

Se existise unha reclamación do contratista respecto das observacións formuladas polo responsable do contrato, esta remitirase, xunto co seu informe, ao órgano de contratación que resolverá sobre o particular.

Incumbe a Administración, a través do responsable do contrato, exercer de maneira continuada á inspección e vixilancia dos traballos contratados.

Os responsables do contrato poderán así mesmo solicitar informes sobre a realización dos traballos, que deberán entregarse polo adxudicatario no prazo máximo de 5 días naturais a contar dende a súa solicitude.

24.- MODIFICACIÓN, SUSPENSIÓN, EXTINCIÓN E RESOLUCIÓN DO CONTRATO

Modificación

Sen prexuízo dos supostos previstos no TRLCSP de sucesión na persoa do contratista, cesión do contrato e prórroga do prazo de execución, o contrato só poderá modificarse salvo nos casos e cos límites establecidos no artigo 105, asi como no 219 do TRLCSP e o disposto no presente prego.

Nin o contratista nin o responsable do servizo poderán introducir ou executar modificación algunha no obxecto do contrato sen a debida aprobación previa e, no seu caso, do presuposto correspondente polo órgano de contratación. As modificacións que non estén debidamente autorizadas pola Administración orixinarán responsabilidade no contratista, o cal estará obrigado a refacer a parte dos mesmo que resulta afectada por aquelas, sen abono algún.

Cando como consecuencia de modificacións do contrato de servizos de mantemento acordadas conforme ao establecido en dito articulado do TRLCSP, se produza aumento, redución ou supresión de equipos a manter ou a substitución de uns equipos por outros, sempre que os mesmos estén contido no contrato, estas modificacións serán obrigatorias para o contratista, sen que teña dereito algún, en caso de supresión ou redución de unidades ou clases de equipos, a reclamar indemnización por ditas causas, excepto nos supostos previstos legalmente.

Os posibles aumentos de duración do contrato producidos modificación ou por prórroga non poden acumularse de maneira que se supera o prazo máximo de duración do contrato, incluídas as súas prorrogas, previsto normativamente.

Suspensión

Se a administración acordase a suspensión dos traballos, levantarase a correspondente acta de suspensión na que se consignarán as circunstancias que a motivaron e a situación de feito na execución daquel.

Extinción

O contrato extinguirase polo seu cumprimento ou pola súa resolución.

O contrato entenderase cumprido polo contratista cando éste realizase, de acordo cos termos do mesmo e a satisfacción da Administración, a totalidade da prestación, de conformidade co previsto nos artigos 221, 222 e 307 do TRLCSP.

Resolución

Son causas de resolución do contrato, as previstas nos art. 223 e 308 do TRLCSP, cos dereitos que se establecen nos mesmos. Asemade, constituirán causa de resolución do contrato imputable ao contratista ademáis das previstas como obrigas contractuais esenciais, na cláusula 28 dos pregos de cláusulas administrativas particulares, as seguintes:

a) O incumprimento da obrigación de gardar sigilo establecida neste prego.

b) O abandono por parte do contratista do servizo obxecto do contrato.

Entenderase producido o abandono cando a prestación non se desenvolve coa regularidade adecuada ou cos medios humanos e materiais precisos para a normal execución do contrato no prazo estipulado. No obstante, cando se dé este suposto, a Administración, antes de declarar a resolución, requirirá ao contratista para que regularice a situación no prazo de cinco días a contar do requirimento.

c) A incursión do contratista, durante a vixencia do contrato, en algunha das prohibicións sinaladas na normativa vixente ou en incompatibilidade, sin a obtención inmediata da correspondente compatibilidade.

d) A modificación introducida nas prestacións non autorizadas polo Concello.

e) A suspensión non autorizada das prestacións sin causa xustificada.

f) A falta de cumprimento durante o período de execución do Prego de Prescricións Técnicas de algún dos requisitos previos establecidos para concursar.

O acaecemento de calquera destas causas, nos termos establecidos, facultará ao órgano de contratación para dar por resolto o contrato, coa indemnización de danos e perxuizos e demais efectos que procedan conforme á normativa aplicable, podendo optar pola execución subsidiaria, desenvolvendo as obrigas incumpridas ou continuado a execución do contrato por sí ou a través das persoas ou empresas que determine, a costa do contratista. O importe da garantía responderá de todo elo, en canto alcance, e sen perxuizo da responsabilidade xeral do contratista.

25.- EXECUCIÓN DO CONTRATO.

O contrato executarase con suxeición ao establecido no seu clausurado, e nos Pregos de Prescricións Técnicas e de Cláusulas Administrativas Particulares, e nos Anexos de ambos, e na restante documentación contractual, asi como de conformidade coas instrucións que para a súa interpretación dese o contratista o órgano de contratación. Para a execución do contrato, o contratista deberá dispor de todos os medios materiais e de persoal previstos nos Pregos Técnicos.

A execución do contrato desenvolverase baixo a dirección, inspección e control da administración contratante, a cal, no exercicio das prerrogativas legalmente conferidas, terá a facultade de ordenar discrecionalmente o servizo contratado e ditar as instrucións oportunas para o fiel cumprimento do convido e asegurar a boa marcha do mesmo.

O inicio e remate do proceso de implantación virá determinado por un calendario fixado previamente polos técnicos municipais e os adxudicatarios, en reunións celebradas para tal fin. Nas mesmas, fixaranse as consideracións necesarias a ter en conta co fin de minimizar o impacto no proceso diario de prestación de servizos de voz e datos no Concello de Ames.

O contratista será responsable da calidade técnica dos traballos que desenvolva, asi como das prestacións e servizos desenvolvidos e das consecuencias que se deduzan para a Administración ou para terceiros das omisións, erros, métodos inadecuados ou conclusións incorrectas na execución do contrato.

O contratista estará obrigado a gardar sigilo respecto dos datos e antecedentes que, non sendo públicos ou notorios, estén relacionado co obxecto do contrato, dos que teña coñecemento con ocasión do mesmo.

Con carácter xeral, o adxudicatario cumprirá coa normativa vixente en materia de relacións laborais e seguridade e suade laboral, e en xeral de toda a normativa e lexislación que sexa de aplicación.

Considerase iniciada a execución da prestación do servizo dende a data de formalización do contrato.

En caso de incumprimento deste contrato, procederase á resolución do mesmo conforme ao establecido no TRLCSP.

26.- OBRIGAS DO ADXUDICATARIO

Ademais das previstas no prego de prescricións técnicas, establécense as seguintes obrigacións:

1) O contratista obrigase a efectuar a execución do contrato, en tempo e forma establecidos, baixo a súa exclusiva responsabilidade, asi como ao cumprimento das disposicións vixentes en materia de dereito de traballo, seguridade social, seguridade e hixiene no traballo e calquera outra de xeral observancia.

Será asimesmo o único responsable da seguridade de persoas, bens, e en consecuencia, dos danos, bens patrimoniais ou persoais, que se poidan causar a terceiros ou aos propios traballadores, durante a execución do contrato. Deberá adoptar cantas precaucións sexan necesarias para evitar desgracias e perxuizos, sendo responsable de todos os que poidan orixinarse durante o servizo.

2) Posuír e ter en vigor durante a execución do contrato un seguro de responsabilidade civil cunha cobertura mínima de seiscentos mil €uros (600.000 €), que cubra a totalidade dos posibles danos persoais e/ou materiais directos ou indirectos a terceiros ou bens que se poidan causar durante a execución do contrato.

Antes da sinatura do contrato, o contratista presentará fotocopia compulsada, da póliza de seguro e recibo de pago de prima.

3) Manter os recursos, ferramentas e procedementos adscritos ao servizo que o contratista no seu día ofertara e que servise como base para a adxudicación do contrato. No obstante o contratista vira obrigado a incrementar ditos medios para o desenvolvemento de actuacións e a execución de traballos de acordo co que se especifica no presente prego e no de Prescricións Técnicas. En dito suposto, esto implicará un aumento do prezo do contrato.

4) Poñer ao servizo e disposición do presente contrato unha persoa que actuará como interlocutor válido da empresa ante o Concello en todos os aspectos e incidencias que plantexe a súa execución, e que deberá estar localizable en calquera momento. O responsable do contrato reservase o dereito a desestimar ao interlocutor, no suposto de que non se considerase adecuado para o desenvolvemento do servizo.

5) O concello non manterá relación laboral algunha co persoal que preste os seus servizos no contrato, significándose expresamente que ao remate da vixencia do mesmo, o concello non se fará cargo nin indemnizará ao citado persoal.

6) É obrigación do adxudicatario non utilizar para sí, nin proporcionar a terceiros, datos asi como información relacionada directa ou indirectamente co obxectivo do contrato, nin publicar total ou parcialmente o contido do mesmo, respondendo, no seu caso, dos danos e perxuizos que se deriven do incumprimento desta obrigación. Con independencia da información que obteña a empresa adxudicataria, o Concello de Ames facilitará aquela que estime precisa, da que dispoña ou a que teña acceso, necesaria para o mellor desenvolvemento dos servizos.

7) Facerse cargo de toda clase de gastos que se orixinen polas prestacións obxecto do contrato que se mencionan no presente prego e no de prescricións técnicas, e a totalidade de gastos que poidan orixinarse ou producirse, directa ou indirectamente, no desenvolvemento e execución do contrato.

8) O adxudicatario deberá garantir o secreto das comunicacións conforme á lexislación vixente. O adxudicatario queda obrigado ao cumprimento do disposto na Lei Orgánica 15/1999, de 13 de decembro, de Protección de Datos de Carácter Persoal e os seus posteriores desenvolvementos. Asi mesmo, indicará os procedementos de seguridade previstos, e as medidas que adoptará para garantir a seguridade e confidencialidade de datos persoais e do concello aos que puidera ter acceso.

O adxudicatario comprometese a non subministrar información nin a revelar ou ceder datos ou documentos a terceiros, ou copia dos mesmos, proporcionados polo Concello para calquera outro uso non previsto como necesario nos pregos que rexen a contratación.

27.- OBRIGACIÓNS CONTRACTUAIS ESENCIAIS

Aos efectos do establecido no artigo 223.f) do TRLCSP considéranse obrigacións contractuais esenciais da empresa as seguintes:

Deberá achegarse unha memoria técnica descritiva acerca dos seguintes servizos a prestar.

- Dispositivos de conexión de banda larga móbil

Dispositivo	Unidades
Tablets 9.7”	3
Routers 3G/4G	2
Modem USB 3G/4G	2

- Provisión de 20 liñas do Servizo Telefónico Básico

Ubicación	Servizo asociado	Tipo
Rúa de Abaixo, Milladoiro	Servizo de Augas - Voz	Enlace Multi. STB Analóxica
Rúa do Rego, Milladoiro	Alarma Escola Infantil Figueiras - Voz	Individual STB Analóxica
Travesía do Porto, Milladoiro	Ascensor CC Milladoiro	Individual STB Analóxica
Rúa de Abaixo, Milladoiro	Alarma Novas Dependencias Milladoiro	Individual STB Analóxica
Travesía do Porto,	Galiña Azul - Alarma - Voz - ADSL	Individual STB Analóxica

Milladoiro		
Avda. Rosalía de Castro, Milladoiro	Taxis Milladoiro	Individual STB Analóxica
Rúa Raxoeira, Milladoiro	Alarma Biblioteca Milladoiro	Individual STB Analóxica
Praza do Concello, Bertamiráns	Parada Taxis Bertamiráns - Voz	Individual STB Analóxica
Avda. Rosalía de Castro, Milladoiro	Parada Taxis Milladoiro - Voz	Individual STB Analóxica
Praza do Concello, Bertamiráns	Fax xeral do Concello de Ames	Individual STB Analóxica
Santo Tomé, Barouta	Ascensor Colexio Barouta	Individual STB Analóxica
Tarroeira, Ortoño	Escola Infantil da Igrexa - Alarma - Voz	Individual STB Analóxica
Avda. da Peregrina, Bertamiráns	Pavillón Bertamiráns - Alarma	Individual STB Analóxica
Avda. da Peregrina, Bertamiráns	Ascensores CEIP A Maía	Individual STB Analóxica
Covas, Ames	Escola Unitaria Covas - Alarma - Voz	Individual STB Analóxica
Pedregal, Bertamiráns	Telefono Público CC Bertamiráns – Alarma	Individual STB Analóxica
Praza do Concello, Bertamiráns	Ascensor Concello	Individual STB Analóxica
José Luis Azcárraga, Bertamiráns	Cultura e Deportes - Alarma	Individual STB Analóxica
Praza Chavián, Bertamiráns	Ascensor CC Bertamiráns	Individual STB Analóxica
As Cortes, Ortoño	Alarma CEIP Agro do Muiño	Individual STB Analóxica
Praza de Chavián, Bertamiráns	Transporte Adaptado (900204000)	Individual STB Analóxica

- Liñas de carácter ocasional

Evento	Ubicación	Duración
Evento 1	Avda. da Peregrina, s/n - Bertamiráns	4 días
Evento 2	Travesía do Porto, s/n – O Milladoiro	4 días

- Liñas ADSL para o servizo Wifi

Ubicación	Enderezo	Tipo
Casa de Cultura de Bertamiráns	Praza de Chavián, s/n - Bertamiráns	ADSL 12M/1M
Casa de Cultura de Milladoiro	Travesía do Porto, s/n – O Milladoiro	ADSL 12M/1M
Biblioteca de Milladoiro	Rúa Raxoeira, 14 – O Milladoiro	ADSL 12M/1M

- Liña ADSL que da soporte a radio-enlace

Ubicación	Enderezo	Tipo
CPD (Centro de Proceso de Datos)	Avda. Da Maía, 22- Baixo - Bertamiráns	ADSL 12M/1M

- Servizos de E-Fax

Concellaría	Usuario	Nº
Servizos Socias Bertamiráns	*	981 890982
Cultura e Deportes Milladoiro	*	981 535942

Educación, E.I “O Bosque”	*	981 884686
Educación, E.I. “A Madalena”	*	981 536240
Servizos Sociais Milladoiro	*	981 525348
Tesouraría	*	981 884929
Intervención Económica	*	981 884938
Educación – Pazo da Peregrina	*	981 884776
Cultura e Deportes – Pazo da Peregrina	*	981 891732
Departamento de Persoal	*	981 891475
Departamento de Urbanismo	*	981 884686
Policía Local	*	981 886949
Gabinete de Alcaldía	*	981 884656

- Servizo de xestión unificada de ameazas ou UTM

Características
Bloqueo e filtraxe de contidos Web
Control de acceso a determinados programas: mensaxería instantánea, sistema de intercambio de arquivos P2P, ...
Bloqueo de arquivos específicos: torrents, executables, comprimidos, ...
Interface web para xestión

- Relación de equipamento e servizos a ofertar

Equipamento e servizos	Cantidade
Total liñas	177
Total terminais voz (móbil e sobremesa)	177
Terminais móbiles Tipo I (Smartphones con sistema operativo Android))	66
Terminais móbiles Tipo II (terminais con teclado físico ou smartphones gama baixa)	14
Terminais sobremesa	97
Tarifas planas de datos	75
Servizos de e-fax	13
Grupos de capturas de chamadas	1
Cola de chamadas	1
Servizo de oficina Vodafone	1
Servizo de operadora automática	1
Módem 3G	2
Router 3G	1
Liñas de datos para iPad	1
Liñas RTB para servizos de alarma/ascensores	20

- Terminais de operadora

Localización	Unidades

Casa Consistorial	2
Casa de Cultura Bertamiráns	1
Casa de Cultura Milladoiro	1
Novas dependencias Milladoiro	2

Modelo	Descrición
Modelo I	
Modelo II	
Modelo III	

- Terminais de sobremesa

Características
Pantalla retroiluminada LCD
Teclas de función
Soporte PABx
Funcións mans libres
Función de chamada en espera
Toma de auricular
Axuste de volume
Axenda

- Terminais móbiles de peto tipo II

Características
Terminais con teclado físico ou smartphones de gama baixa

- Servizo 092 para a policía local

Características
Rexistro de todas as chamadas: identificación da liña, data, hora e duración.
Sistema de gravación de chamadas entrantes e saíntes na nube
Grupo de salto (a definir polo Concello de Ames)

- Modelo de atención ó cliente

	Horario	Comercial/Técnica
Atención personalizada		
A través da plataforma		

- Memoria descritiva e detallada do Plan de Calidade e de asistencia técnica aos usuarios.

28.- RISCO E VENTURA

A execución do contrato desenvolverase a risco e ventura do contratista (art. 215 TRLCSP)

29.- CUMPRIMENTO DOS PRAZOS

O adxudicatario queda obrigado ao cumprimento do prazo de execución previsto no contrato.

Si chegado ao final do traballo, o adxudicatario incorrese en demora, por causa imputable ao mesmo, a Administración poderá optar indistintamente, pola resolución do contrato con perda da

garantía constituída ou pola imposición das penalidades diarias na proporción de 0,20 euros por cada 1.000 euros do prezo do contrato.

Cada vez que as penalidades por demora alcancen un múltiplo de 5 por 100 do prezo do contrato, o órgano de contratación estará facultado para proceder á resolución do mesmo ou acordar a continuidade da súa execución con imposición de novas penalidades.

Esta mesma facultade terá a Administración respecto ao incumprimento por parte do contratista dos prazos parciais ou cando a demora no cumprimento daqueles faga presumir razoablemente a imposibilidade do cumprimento do prazo total

A imposición da penalidade non exclúe a indemnización a que poida ter dereito a Administración polo danos e prexuízos ocasionados polo atraso imputable ao contratista.

Si se producise atraso no cumprimento dos prazos por causas non imputables ao contratista, a Administración poderá a petición deste ou de oficio, conceder a prórroga por un tempo igual ao tempo perdido, salvo que o contratista solicite outro menor, de acordo ao disposto no 213.2 do TRLCSP.

30.- CUMPRIMENTO DO CONTRATO

O contrato entenderase cumprido polo adxudicatario cando este realice a totalidade do seu obxecto, de conformidade co establecido neste prego e no de prescricións técnicas e a satisfacción da Administración.

Se os servizos non se atopan en condicións de ser recibidos, deixarase constancia expresa de tal circunstancia e daranse as instrucións precisas ao contratista para que emende os defectos observados, ou proceda a unha nova execución de conformidade co pactado. Se a pesar diso, os traballos efectuados non se adecúan á prestación contratada, como consecuencia de vicios ou defectos imputables ao adxudicatario, a Administración poderá rexeitala, quedando exenta da obrigación de pago, e tendo dereito, no seu caso, á recuperación do prezo satisfeito ata entón.

Poderá desenvolverse a recepción parcial daquelas partes do obxecto do contrato susceptibles de ser executadas por fases e de ser utilizadas de forma separada ou independente

31.- CESIÓN DE CONTRATO E SUBCONTRATACIÓN DE TRABALLOS.

- <u>Cesión de contrato</u>

  Os adxudicatarios non poderán ceder os dereitos dimanantes deste contrato sen obter previamente a autorización do órgano competente da Corporación, cos requisitos e condicións establecidos no artigo 226 da TRLCSP.

  O cesionario quedará subrogado en todos os dereitos e obrigas que corresponderían ó cedente

- <u>Subcontratación</u>

  Para a celebración de subcontratos que poida realizar o contratista con terceiros estará sometido ao cumprimento dos requisitos establecidos nos artigos 227 e 228 do TRLCSP, sin que en ningún caso poida o contratista subcontratar con persoas inhabilitadas para contratar de acordo co ordenamento xurídico.

32.- RESOLUCIÓN E EXTINCIÓN DO CONTRATO

Ademais dos supostos de cumprimento, o contrato extinguirase pola súa resolución, acordada pola concorrencia dalgunha das causas previstas nos artigos 223 e 308 do TRLCSP, dando lugar aos efectos previstos nos artigos 224 e 309 do TRLCSP.

A extinción dos contratos de servizos, non poderá en ningún caso a consolidación das persoas que desenvolvan os traballos obxecto do contrato como persoal da Administración contratante (art. 301.4 TRLCSP)

33.- PAGAMENTO

Os traballos aboaranse con periodicidade mensual e por meses vencidos, previa presentación polo contratista da correspondente factura detallada que deberá estar conformada polo responsable ao respecto e, de acordo co establecido no artigo 216 do TRCLSP.

O expediente de pago iniciarase coa presentación da factura/s, seguíndose de oficio a tramitación necesaria á efectividade do pago, previa conformidade polos correspondentes técnicos.

Ditas facturas deberán contemplar o importe da prestación mais o I.V.E. Na porcentaxe daquel que se corresponda en cada momento, segundo a lexislación vixente. A factura reunirá os requisitos establecidos no Real Decreto 1619/2012, de 30 de novembro, polo que se aproba o Regulamento polo que se regulan as obrigas de facturación, debendo achegar o correspondente xustificante do servizo prestado.

No suposto de que por parte da empresa adxudicataria se levase acabo unha promoción dos seus produtos con descontos especiais inferiores á oferta presentada nesta contratación, aplicarase automaticamente o desconto da promoción durante o tempo en que a mesma resulte inferior aos prezos contratados no presente expediente.

34.- PERSOAL

O adxudicatario disporá do persoal necesario para a execución do contrato.

O persoal da empresa adxudicataria en ningún caso poderá considerarse con relación laboral contractual, funcionarial ou de natureza análoga respecto ó Concello.

35.- FISCALIDADE, PROTECCIÓN DO EMPREGO E PREVENCIÓN DE RISCOS LABORAIS

O contratista deberá observar as obrigas relativas á fiscalidade, á protección do medio, e ás disposicións vixentes en materia de protección do emprego, condicións de traballo e prevención de riscos laborais.

36.- RESPONSABILIDADE. DANOS

1. - O contrato executarase con sometemento ao establecido no seu clausurado e nos pregos, e de acordo coas instrucións que para a súa interpretación dese ao contratista o órgano de contratación.

O contratista será responsable da calidade técnica do servizo prestado, así como das consecuencias que se deduzan para a Administración ou para terceiros das omisións, erros, métodos inadecuados ou conclusións incorrectas na execución do contrato.

2. - A empresa adxudicataria deberá subscribir e ter vixente durante toda a vida do contrato un seguro de responsabilidade civil xeral por importe mínimo de seiscentos mil euros. A formalización do devandito seguro será esixida con carácter previo á sinatura do contrato.

Será de conta do contratista a responsabilidade derivada de todos os danos, perdas e accións de calquera natureza que sexan ocasionados a terceiras persoas polo seu persoal, pola súa maquinaria ou como consecuencia dos traballos realizados.

Cando tales danos e perdas sexan ocasionados como consecuencia inmediata e directa dunha orde da Administración, será esta responsable dentro dos límites establecidos na lei.

Os terceiros poderán requirir previamente, dentro de ano seguinte á produción do feito, ó órgano de contratación para que este, oído o contratista, se pronuncie sobre a cal das partes contratantes corresponde a responsabilidade dos danos. O exercicio desta facultade interrompe o prazo de prescrición da acción.

Así mesmo, o contratista responderá civil e, no seu caso, penalmente dos danos causados á Administración contratante ou a terceiros como consecuencia da mala execución do contrato.

En todo caso, para a determinación das responsabilidades e posibles indemnizacións estarase ao disposto no artigo 214 da TRLCSP.

37.- FACULTADE DE DIRECCIÓN E INSPECCIÓN

Corresponde aos técnicos municipais a facultade de inspeccionar e vixiar o correcto cumprimento do contrato.

Así mesmo os ditos técnicos poderán dirixir instrucións ao contratista a través do responsable do contrato para o axeitado cumprimento do mesmo.

38.- PRERROGATIVAS DA ADMINISTRACIÓN

O órgano de contratación, de conformidade co artigo 210 do TRLCSP ostenta as seguintes prerrogativas:

a) Interpretación do contrato

b) Resolución das dúbidas que ofreza o cumprimento
c) Modificación do contrato por razóns de interese público
d) Acordar a resolución do contrato e determinar os efectos desta.

En todo caso se dará audiencia ó contratista, debendo seguirse os trámites previstos no artigo 211 do TRLCSP.

39.- CUSTODIA E CONSERVACIÓN

O contratista deberá responder da custodia e conservación dos traballos encargados, non permitíndose a entrega nin información a terceiras persoas, se non é coa expresa autorización do director, ou, de ser o caso, do órgano de contratación.

40.- PENALIDADES ADMINISTRATIVAS E RÉXIME DE IMPOSICIÓN DE PENALIDADES.

O contratista queda obrigado ao cumprimento do contrato durante o prazo de duración do mesmo, asi como o desenvolvemento dos distintos traballos comprendidos no obxecto do contrato nos distintos prazos e calendarios de execución sinalados no Prego de Prescricións Técnicas.

A constitución de mora polo contratista non precisará intimación previa por parte da Administración. A imposición de penalidades consecuentes con dito retraso aplicarase automaticamente polo órgano de contratación.

O importe dos servizos non prestados, -valorados en función da oferta que resulte adxudicataria-, deduciranse do importe da facturación.

Para a imposición deste tipo de penalidades sustanciarase un procedemento no que necesariamente darase audiencia ao contratista.

Cando o contratista por causas imputables ó mesmo, incorrese en demora respecto ó cumprimento na prestación do servizo, a Administración poderá optar indistintamente pola resolución do contrato ou pola imposición das penalidades diarias na proporción de 0,20 por cada 1.000 euros do prezo do contrato, que se establecen no artigo 212 do TRLCSP e que se imporán de acordo tamén co establecido neste artigo, sen prexuizo das que se establecen no presente Prego de Clausulas Administrativas Particulares asi como no Prego de Prescricións Técnicas.

As infraccións nas que pode incurrir a adxudicataria poderán tipificarse como graves ou leves.

Serán faltas graves:

- O abandono xeneralizado do servizo, cando se presuma racionalmente que renuncia ao contrato.
- O incumprimento da Lexislación Laboral, Seguridade Social e Seguridade e Hixiene no Traballo.
- Calquera actuación fraudulenta da adxudicataria en canto aos medios materiais e persoais empregados.
- A negativa non xustificada a desenvolver tarefas contratualmente previstas, cando o sexa por dúas ou mais veces.
- Subtraer obxectos das dependencias ás que teña acceso por razón deste contrato.
- Incumprimento dos horarios que se lles fixen, cando sexa por mais de cinco veces.
- Ademais das establecidas no Prego de Prescricións Técnicas na súa cláusula 5
- Falsedade nas certificacións presentadas ou de calquera documentación a que se refire o obxecto deste contrato.
- A resolución de incidencias enlaces de datos por cable/fibra óptica (VPN) nun prazo superior a 1 día
- A resolución de incidencias en enlaces de internet nun prazo superior a 1 día.
- A resolución de incidencias masivas de voz nun prazo superior a 1 día.
- A resolución de incidencias masivas de datos nun prazo superior a 1 día.

Serán faltas leves:

a) A desobediencia non reiterada, entendéndose por tal a que o sexa por dous ou menos veces.
b) Negativa non xustificada a executar tarefas contractualmente previstas, cando o sexa por unha sola vez.
c) Incumprimento de horarios cando o sexa por catro ou menos veces.

d) Falta de cortesía co persoal responsable municipal que teña encomendada as funcións de control.
e) Calquera outra que produza unha perturbación no servizo contratado.
f) A provisión de liñas móbiles nun prazo superior a 5 días
g) A provisión de liñas fixas (RTB, xDSL, RDSI) nun prazo superior a 5 días
h) A provisión de terminais (móbiles/sobremesa) nun prazo superior a 5 días.
i) A provisión de enlaces cable/fibra óptica en sedes remotas nun prazo superior a 5 días
j) Alta VPN centro remotos por cable nun prazo superior a 5 días.
k) Resolución de incidencias en liñas móbiles nun prazo superior a 1 día
l) Resolución de incidencias en liñas cable nun prazo superior a 1 día
m) Resolución de incidencias en terminais (mobiles/sobremesa) nun prazo superior a 1 día.

A comisión de 3 faltas graves e 6 leves sancionaranse coa inmediata resolución do contrato, incautación da garantía definitiva, e reclamación dos danos e perxuizos ocasionados cando proceda.

No seu caso, a resolución poderá substituirse por unha sanción pecuniaria, nunha escala que vai dende 601,01 € ao 10% do presuposto anual do contrato.

Para graduar esta sanción teranse en conta as seguintes circunstancias:

- Perturbación producida
- Danos
- Intencionalidade
- Reiteración de faltas
- Perxuizo a terceiros

As faltas leves sancionaranse pecuniariamente segundo unha escala que irá dende 60,10 € a 601,01 €

As penalidades imporanse por acordo do órgano de contratación. Este acordo será inmediatamente executivo, e farase efectivo mediante dedución das cantidades que, en concepto de pago total o parcial, deberán abonarse ao contratista ou sobre a garantía que, no seu caso, se constituise, cando non poida deducirse das mencionadas certificacións (art. 212.8 TRLCSP)

O importe das penalidades non exclúe a indemnización a que puidese ter dereito a Administración.

A responsabilidade contractual non exclúe a penal que sexa demandada na correspondente vía.

41.- DEVOLUCIÓN DA GARANTÍA DEFINITIVA.

A garantía definitiva non se devolverá ata que se produza o vencemento do prazo de garantía e cumprido satisfactoriamente o contrato, ou ata que se declara a resolución do mesmo sen culpa do contratista.

O acordo de devolución deberá adoptarse e notificarse ó interesado no prazo de dous meses desde a finalización do prazo de garantía. O Servizo correspondente emitirá un informe sobre a procedencia da devolución de mesma. No suposto de que o informe fose favorable, procederase á devolución da fianza. No suposto de que fora desfavorable, daranse as ordes oportunas ó contratista para que proceda á subsanación dos defectos, e no caso de que non o fixera, iniciaríase a tramitación da Resolución do contrato por incumprimento do contratista.

42.- CONFIDENCIALIDADE

A empresa adxudicataria e o persoal que interveña na execución deste contrato deberán de cumprir co deber de segredo e confidencialidade sobre os datos ou informacións dos que teñan coñecemento durante a execución do contrato e por estritas necesidades desta (Lei orgánica 15/1999, do 13 de decembro, de protección dos datos de carácter persoal).

O contratista comprométese a non dar información nin datos proporcionados polo Concello de Ames para calquera uso non previsto no presente prego.

En particular, non lles proporcionará, sen autorización expresa do Concello de Ames, copia dos documentos elaborados ou datos a terceiras persoas, agás que fosen sometidos tamén a acordos de confidencialidade.

Todos os datos manexados polo contratista derivados da prestación contratada, incluíndo os soportes empregados (papel, fichas, disquetes, fitas, CD etc.) serán propiedade do Concello de

Ames, sen que o contratista poida conservar unha copia ou empregalos con finalidade distinta á que figura no contrato.

A empresa adxudicataria e o persoal que interveña na execución deste contrato deberá cumprir co deber de segredo ou confidencialidade sobre os datos ou informacións dos que teñan coñecemento durante a súa execución, estando obrigados a non facer públicos ou allear cantos datos coñezan como consecuencia ou con ocasión da súa execución, mesmo despois de finalizar o prazo contractual (art. 12 da Lei orgánica 15/1999, do 13 de decembro). Igualmente, serán de aplicación as disposicións de desenvolvemento da norma anterior que se atopen en vigor na data de adxudicación deste contrato ou que poidan estalo durante a súa vixencia. Para os efectos do cumprimento do recollido no inicio deste parágrafo, o contratista comprométese explicitamente a formar e a informar o seu persoal das obrigas que dimanan do establecido nestas normas.

43.- NORMATIVA APLICABLE E XURISDICIÓN

O presente contrato ten natureza administrativa e rexerase polas cláusulas contidas no presente prego e no prego de prescricións técnicas

Os pregos citados teñen carácter contractual, e para todo o non previsto neles aplicarase o disposto na lexislación vixente en materia de contratación administrativa.

A normativa aplicable ao procedemento de formación e de aprobación do expediente, á licitación, adxudicación, formalización e execución deste contrato administrativo, ademais das súas prescricións, será a seguinte:

- O Real Decreto Lexislativo 3/2011 de 14 de novembro polo que se aproba o texto refundido da lei de Contratos do Sector Público
- O Real decreto 1098/2001, do 12 de outubro, que aproba o Regulamento xeral da Lei de contratos das administracións públicas (RXLCAP)
- A Lei estatal 7/1985, do 2 de abril, reguladora das bases do réxime local (LBRL) e as disposicións que a desenvolvan, modifiquen ou afecten; así como a normativa autonómica de desenvolvemento que, no marco que fixa aquela, estea en vigor.
- A Lei estatal 30/1992, do 26 de novembro, de réxime xurídico das administracións públicas e do procedemento administrativo común (LRXPAC), as disposicións que a desenvolvan, modifiquen ou afecten, así como a normativa autonómica que se aprobe no marco que establece aquela.

En todo o que non prevén as anteriores normas, serán aplicables o resto de normas de Dereito Administrativo e, en último termo, as de Dereito Privado.

As cuestións litixiosas xurdidas sobre interpretación, modificación, resolución e efectos deste contrato, serán resoltas polo órgano de contratación, e os seus acordos poñerán fin á vía administrativa e contra os mesmos haberá lugar a recurso contencioso-administrativo, segundo ó disposto na lei reguladora da devandita xurisdición, previa interposición, no seu caso, do recurso de reposición ou de calquera outro recurso que os interesados estimen procedente.

PREGO DE PRESCRICIÓNS TÉCNICAS QUE REXERÁN A CONTRATACIÓN MEDIANTE PROCEDEMENTO ABERTO, OFERTA ECONÓMICA MAIS VANTAXOSA, VARIOS CRITERIOS DE ADXUDICACIÓN E TRAMITACIÓN ORDINARIA SUXEITO A REGULACIÓN HARMONIZADA DO SERVIZO DE TELECOMUNICACIÓNS DE VOZ (FIXA E MOBIL), ACCESO A INTERNET DE BANDA ANCHA E TRANSMISIÓN DE DATOS PARA O CONCELLO DE AMES.

1.- Descrición

O obxecto deste prego é establecer as condicións técnicas particulares para a prestación de servizos de telecomunicacións no Concello de Ames, no ámbito da telefonía fixa e móbil, acceso a internet de banda larga e transmisión de datos así como o mantemento das infraestruturas necesarias para a correcta prestación do servizo durante un período de TRES ANOS prorrogable ata un máximo de CATRO anos de mutuo acordo, manifestado dentro dos tres últimos meses de vixencia do mesmo.

O prego consta de dúas partes diferenciadas:

- 1: Servizos de voz (telefonía fixa e móbil)
- 2: Servizos de datos e Internet

2.- Alcance

Requírese por tanto, a dotación, instalación, configuración, posta en marcha, xestión e mantemento de todos os elementos que constitúen estes servizos, garantindo a súa plena operatividade durante todo o período de vixencia do contrato obxecto deste Prego.

3.- Consideracións xerais

Neste apartado recóllense as consideracións de carácter xeral que por defecto rexerán o servizo contratado, sin prexuízo das particulares que para algunhas sedes municipais e determinados servizos se agreguen mais adiante. Considéranse mínimas e de obrigado cumprimento.

O inicio e duración do proceso de implantación virá determinado por un calendario previamente fixado polos técnicos municipais e o adxudicatario, en reunións celebradas a tal fin. Nas mesmas, fixaranse as consideracións necesarias a ter en conta a fin de minimizar o impacto no proceso diario de prestación de servizos de voz e datos no Concello de Ames.

Serán por conta do adxudicatario todos os gastos necesarios para a posta en marcha do proxecto, obxecto deste Prego, con plena operatividade.

No caso de que a solución proposta polo adxudicatario supoña a utilización de enlaces terrestres coa Rede Pública, estes situaranse de forma predeterminada na sede CPD (Centro de Proceso de Datos). O traslado dos enlaces existentes noutras sedes, sempre e cando a solución proposta así o esixa, así como o traslado e a portabilidade dos números de aboado e os gastos necesarios para levalos a cabo, serán de conta do adxudicatario.

No caso de que a solución proposta contemple a instalación de centraliñas (físicas ou na nube) e a súa execución supoña a utilización de sistemas de cabreado i equipos de conmutación, serán por conta do adxudicatario o subministro, instalación, configuración, posta en marcha e mantemento completo do sistema (pabx, switch e cabreado) durante a duración do contrato. Serán por conta do adxudicatario tamén, as ampliacións do sistema de cabreado estruturado que sexan precisas, así como o subministro e instalación da electrónica de conmutación que garante a independencia total e física, da rede de voz con respecto a rede de datos en todas as sedes municipais. A rede de voz terá electrónica de conmutación dedicada, independente fisicamente da electrónica de conmutación da rede de datos, en todas as sedes municipais. Estes gastos non serán repercutidos en ningún caso o Concello de Ames.

As condicións pactadas no contrato co adxudicatario, serán de aplicación tamén a organismos autónomos dependentes do Concello de Ames. A facturación correspondente poderá emitirse nestes casos a nome dos organismos beneficiarios, sempre e cando así o solicite o Concello de Ames.

O adxudicatario facilitará en todos os casos posibles, para todas as chamadas entrantes a identidade da liña dende a cal foi realizada a chamada.

As empresas adxudicatarias deberán dispoñer dos recursos humanos axeitados e suficientes para prestar apoio e soporte técnico por si mesmas a esta administración, co fin de garantir a correcta e óptima realización das fases de implantación e operación, así como o posterior mantemento.

No caso de que a solución ofertada implique o uso de tecnoloxía baseada en radiofrecuencia (WIFI, 3G, 4G, GPRS ...), o adxudicatario garantirá en todo caso, a cobertura e dispoñibilidade de canal no interior dos edificios municipais, así como na zona de localización da mesma. Os gastos derivados do subministro, instalación, configuración e mantemento destes equipos, serán por conta do adxudicatario.

En todos os enlaces de datos necesarios para o correcto despregue da solución ofertada polo adxudicatario, tanto para a interconexión de sedes remotas como para a conexión coa Rede Pública, non se admitirá tecnoloxía de radiofrecuencia.

O adxudicatario garantirá en todo o concello de Ames, cobertura suficiente para o funcionamento óptimo das comunicacións obxecto de este Prego.

En caso de discrepancias nos Pregos ou entre estes e a oferta presentada polo licitador, prevalecerá a opción ou o dato que resulte mais beneficioso para o Concello de Ames.

As novas liñas que solicite nun futuro o Concello de Ames ou calquera dos seus organismo autónomos, estarán rexidas polas mesmas condicións técnicas e económicas que se establezan neste Prego. Non se aplicará en ningún caso para liñas futuras solicitadas un prezo superior o ofertado para as liñas incluídas inicialmente.

Corresponderá o adxudicatario, a configuración da totalidade das liñas e servizos a que fai referencia este prego, seguindo as directrices do persoal do Concello de Ames, tanto no momento da implantación inicial como con posterioridade durante toda a vixencia do contrato.

Será por conta do adxudicatario a carga inicial de datos necesaria para configurar a VPN, así como o seu mantemento e posta ó día durante toda a vixencia do contrato. As directrices serán establecidas polos técnicos municipais responsables.

O adxudicatario facilitará ó persoal técnico do Concello usuario con dereitos de administración suficientes para consultar e modificar a través de aplicacións web, a configuración de calquera dos parámetros, de calquera das liñas ou grupos de extensións que compoñen a VPN.

No caso de aparecer novos servizos ou tarifas de comunicacións non dispoñibles no mercado no momento da celebración desta contratación, o adxudicatario da mesma facilitará información completa de carácter técnico e económico a fin de ofrecer a posibilidade da súa aceptación e contratación polo Concello de Ames dentro dos servizos futuros demandados neste Prego.

O licitador incluirá na oferta, táboa de prezos para servizos de comunicacións de carácter ocasional con motivo de eventos sociais, deportivos, culturais ... (RDSI ocasionais ...) que poidan celebrarse en calquera punto do concello de Ames.

O número de liñas de voz e datos contratados non supón unha obriga por parte do Concello de Ames, de tal forma que este número poderá verse incrementado ou disminuído en función das necesidades de cada momento. En calquera caso, ningunha baixa de liñas, sede ou servizo suporá penalización económica algunha para o Concello de Ames.

3.1.- Obrigas

Constitúen obrigas fundamentais do adxudicatario as recollidas no punto 3 “Consideracións xerais”.

4.- Aceptación e confidencialidade

O licitador, polo feito de presentar a súa oferta acepta todas as condicións establecidas neste Prego aínda ando non faga mención expresa a elo na mesma. O incumprimento de calquera das esixencias contidas neste Prego, será motivo de posible sanción económica e, no seu caso, de resolución de contrato.

Tanto o licitador como o adxudicatario comprometeranse a dar un trato reservado e confidencial a toda a información que as empresas licitadoras e/ou adxudicatarias puideran obter desta administración, a procurar a súa custodia e a non divulgala polo persoal o seu cargo, salvo que medie a autorización por escrito por parte desta administración.

5.- Plan de calidade

Os servizos de voz e datos que se demanden, estarán operativos de forma continua as 24 horas

por 7 días a semana, excepto durante o tempo que se executen os traballos programados, previamente notificados e aprobados por esta administración.

O adxudicatario disporá de un servizo de atención personalizado para esta administración en horario de oficina que atenderá e tramitará as incidencias e/ou consultas técnicas e/ou comerciais formuladas.

No caso de que algún dos servizos de soporte ou atención personalizados que preste o adxudicatario, teña acceso a través dunha liña 90x ou similar, facilitarase o Concello de Ames algún número equivalente que poida acollerse os beneficios ofrecidos no plan de prezos a fin de minimizar o impacto económico que puidera derivarse do seu uso.

O licitador incluirá na súa oferta un Plan de Calidade que contemplará como mínimo os seguintes aspectos:

Tempos de provisión
Liñas móbiles
Liñas fixas (RTB, xDSL, RDSI)
Terminais (tanto móbiles como sobremesa)
Enlaces cable/fibra óptica (xDSL) en sedes remotas

Tempos de resolución
Liñas móbiles
Liñas mediante cable (xDSL, respaldo ou Backup)
Terminais (tanto móbiles como sobremesa)
Enlaces por cable/fibra óptica

Valores mínimos esixidos para o Plan de Calidade: (táboa 1)

Criterio	Carácter	Prazo
Provisión liñas móbiles	Leve	5 días
Provisión liñas fixas (RTB, xDSL, RDSI)	Leve	5 días (*)
Provisión de terminais (móbiles/sobremesa)	Leve	5 días
Provisión enlaces cable/fibra óptica en sedes remotas	Leve	5 días (*)
Alta VPN centro remotos por cable	Leve	5 días
Resolución incidencias liñas móbiles	Leve	1 día
Resolución incidencias liñas cable	Leve	1 día
Resolución incidencias terminais (móbil/sobremesa)	Leve	1 día
Resolución incidencias enlaces de datos por cable/fibra óptica (VPN)	Grave	1 día
Resolución incidencias en enlaces de internet	Grave	1 día
Resolución incidencias masivas de voz	Grave	1 día
Resolución incidencias masivas de datos	Grave	1 día

Enténdese por avaría masiva aquela que afecta de xeito simultáneo a máis de unha sede municipal.

(*) No caso de que se requira obra civil (canalizacións, permisos, ...) o adxudicatario fará unha estimación do tempo de provisión e non se terá en conta o prazo mínimo establecido a tal efecto.

6.- Servizos de voz (telefonía fixa e móbil)

6.1. Servizo de telefonía móbil

6.1.1 Requisitos Globais

O servizo de telefonía móbil a prestar deberá estar soportado preferentemente por tecnoloxía de última xeración que satisfaga as recomendacións e normativas internacionais. Así mesmo, a rede deberá ser actualizada de xeito continuado, mantendo en todo momento as funcionalidades máis avanzadas no servizo a prestar e sendo responsabilidade do adxudicatario do servizo definir a arquitectura da rede que soportará o servizo.

O adxudicatario garantirá en todo momento o dimensionamento axeitado nos sistemas de conmutación da rede de voz e datos (estacións base ou BTS) del tal xeito que eviten posibles situacións de saturación.

O adxudicatario manterá o Plan de Numeración existente e a súa funcionalidade actual.

Teranse en conta as consideracións de carácter xeral incluídas no punto 3 que sexan de aplicación neste capítulo.

6.1.2 Estado actual

Con independencia dos servizos que se detallan neste Prego, que son mínimos e obrigatorios, as empresas licitantes poderán incluír nas súas ofertas aqueles outros que supoñan melloras sobre tales mínimos e que estean dispostas a levar a cabo.

Os servizos e plans de prezos futuros, serán ofertados durante a vixencia do contrato, polo adxudicatario ó Concello de Ames, informando das súas condicións técnicas e económicas, co fin de facer viable a súa contratación.

A táboa 3, que a continuación detállase, contén unha relación das sedes remotas do Concello de Ames na actualidade. Ditas seden estrutúranse en dous grupos: sedes Bertamiráns e sedes Milladoiro en función a súa modalidade de conexión de datos. As sedes Bertamiráns están interconectadas por un anel de fibra óptica propiedade do Concello de Ames. As sedes Milladoiro están conectadas mediante un enlace ADSL agregado á VPN de datos do Concello de Ames.

Os enlaces con fibra óptica propiedade do Concello de Ames, quedan excluídos deste prego. En ningún momento o adxudicatario poderá facer uso da rede de fibra óptica do Concello de Ames sin autorización previa por escrito.

Relación de sedes municipais: táboa 3

Nº	Sede	Domicilio	Enlace
10	Biblioteca Municipal Milladoiro	Rúa Raxoeira, nº 14, Baixo – Milladoiro	10M/800K
1	Casa Consistorial	Praza do Concello, s/n – Bertamiráns	F.O.
4	Casa de Cultura de Bertamiráns	Praza de Chavián, s/n – Bertamiráns	F.O.
5	Casa de Cultura de Milladoiro	Travesía do Porto, nº 5 - Milladoiro	10M/800K
9	Centro de Formación e Emprego (I)	Rúa Costaneira, s/n – Aldea Nova - Bertamiráns	3M/300K
6	Centro de Proceso de Datos (CPD)	Avda. da Maía, 24 – Bertamiráns	F.O.
7	Escola Infantil “O Bosque”	Avda. da Pegrina, 28 - Bertamiráns	F.O.
8	Escola Infantil “A Madalena”	Praza da Madalena, s/n - Milladoiro	10M/800K
6	Nave Brigadas	Avda. da Maía, 24 – Bertamiráns	F.O.
11	Novas dependencias (Serv. Sociais)	Rúa de Abaixo, 10 – Milladoiro	10M/800K
2	Pazo da Peregrina (Cultura/Deportes)	Avda. José L. Azcárraga, nº 5 - Bertamiráns	F.O.
3	Policía Local / Urbanismo	Rúa Alcalde Lorenzo, nº 2 - Bertamiráns	F.O.
6	Radio Municipal	Avda. da Maía, 24 - Bertamiráns	F.O.

(I).- Non conectada a rede corporativa do Concello de Ames.

A táboa 4 contén unha relación de equipamento e servizos cos que conta na actualidade o Concello de Ames. Do mesmo xeito a táboa 5 contén unha relación de servizos de e-Fax actualmente en funcionamento no Concello de Ames.

O Concello de Ames poderá durante a vixencia do presente contrato, ampliar ou disminuír o número de liñas existentes en función das súas necesidades, sempre nas mesmas condicións que se establecen neste Prego e durante toda a vixencia do contrato.

Relación de equipamento e servizos, táboa 4

Equipamento e servizos	Cantidade
Total liñas	177
Total terminais voz (móbil e sobremesa)	177
Terminais móbiles Tipo I (Iphone 4S, HTC Desire, Ipad ...)	6
Terminais móbiles Tipo II (Blackberry 9300, Blackberry 8520, ...)	60
Terminais móbiles Tipo III (Neo 4000, Neo 3100, Huawei ETS2, Nokia C1,...)	111
Terminais sobremesa	97
Tarifas planas de datos	75
Tarifa planas iPhone	3
Tarifas planas datos Blackberry	55
Servizos de e-fax	13
Grupos de capturas de chamadas	1
Cola de chamadas	1
Servizo de oficina Vodafone	1
Servizo de operadora automática	1
Módem 3G	2
Router 3G	1
Liñas de datos para iPad	3
Liñas RTB para servizos de alarma/ascensores	20

Servizos de e-Fax, táboa 5

E-Fax		
Concellaría	Usuario	Nº
Servizos Socias Bertamiráns	*	981 890982
Cultura e Deportes Milladoiro	*	981 535942
Educación, E.I, “O Bosque”	*	981 884686
Educación, E.I. “A Madalena”	*	981 536240
Servizos Sociais Milladoiro	*	981 525348
Tesouraría	*	981 884929
Intervención Económica	*	981 884938
Educación – Pazo da Peregrina	*	981 884776
Cultura e Deportes – Pazo	*	981 891732
Departamento de Persoal	*	981 891475
Departamento de Urbanismo	*	981 884686
Policía Local	*	981 886949
Gabinete de Alcaldía	*	981 884656

6.1.3 Facturación

Na táboa que a continuación detállase, inclúese unha estimación do volume de chamadas e minutos consumidos dende Outubro do ano 2013 ata Outubro do ano 2014. Esta información foi calculada a partir dos datos de consumos reais facilitados polo actual operador e a súa finalidade é permitir o licitador a valoración dos prezos que incluirá na súa oferta. Estes valores non supoñen compromiso algún e poden verse aumentados ou diminuídos segundo as necesidades do Concello de Ames.

táboa 6

Tipo	Unidades (chamadas)	Duración (minutos)
Móbil VF	13248	31530
Desvío móbil VF	264	557
Fixo zona oficina	13728	38934

Fixo	15480	38177
Contestador	384	289
Servizo rechamada	72	72
Móbil non VF	55020	120486
901/902	720	2583
Internacional	24	73
Especial VPN	24	66
Especial	276	2127
Interna a fixo	852	1423
Interna a móbil	112692	248028
Desvío móbil interno	4008	8100
SMS VF	228	*
SMS interno	672	*
SMS internacional	24	*
SMS non VF	2592	*
MMS VF	12	*

O licitador incluirá na súa oferta o prezo neto, con descontos aplicados e sin incluír o IVE das chamadas os diferentes destinos.

O tráfico de voz facturarase en segundos dende o comenzo da chamada.

Non se facturarán o Concello de Ames os seguintes servizos:

- Desvíos internos
- Portabilidade
- Cambio nos Plans de Prezos
- Establecemento límites de consumo en minutos
- Establecemento límites de consumo en importe
- Contestador de voz
- Actualizacións configuración de liñas
- Servizos de atención ó cliente
- Tarxetas SIM en calquera das súas variantes (microSIM, nanoSIM, etc)
- Servizo DictaSMS
- SMS por avisos do sistema

No caso de que os terminais móbiles (smartphones, tablets, routers 3G/4G ...) esgoten o volume de datos contratado antes de rematar o período de facturación correspondente, o adxudicatario poderá disminuír a velocidade de datos ó mínimo que a tecnoloxía permita, ou ben suspender o servizo de datos para o terminal concreto, pero non emitirá factura en ningún momento co exceso que puidera producirse sobre o volume de datos contratado.

6.2 Servizos a ofertar

6.2.1 Servizos de voz

6.2.1.1 Rede Privada Virtual

Creación dunha Rede Privada Virtual (VPN) que aporte facilidades de marcación abreviada e cuxo mantemento e posta ó día será por conta do adxudicatario. A carga de datos inicial da VPN será tamén por conta do adxudicatario.

O uso da Rede Privada Virtual aportará funcionalidades de marcación abreviada e beneficios en canto á facturación. Considerararanse chamadas internas:

- as comunicacións entre móbiles do Concello de Ames a marxe de que empreguen para chamar o número largo ou o número corto da VPN.
- as realizadas entre extensións de telefonía fixa e os móbiles internos.
- as realizadas entre móbiles internos e as extensións fixas do Concello de Ames.

Formarán parte da VPN a totalidade de liñas de voz contratadas.

O adxudicatario facturará como chamadas internas da VPN as chamadas realizadas con marcación abreviada así como as que se realicen empregando o número público.

A totalidade da VPN do Concello de Ames estará soportada por unha única centraliña física e dedicada cuxa capacidade inicial, soportará un crecemento dun 50% de liñas existente ó inicio. O número de cabeceira do Concello de Ames será único para todo o organismo, sin prexuízo dos números físicos xeográficos que existan.

Todos os números de teléfono (largos e fixos xeográficos) serán accesibles dende o exterior cando estes sexan coñecidos polos usuarios sin necesidade de intervención da operadora.

A configuración da Rede Privada Virtual, o seu mantemento e actualización durante a vixencia do contrato, será obrigación do adxudicatario seguindo instrucións do Concello de Ames, sin custo algún. O Concello de Ames usará os criterios de control de gasto e uso racional dos recursos municipais para establecer os controis que estime necesarios dentro das funcionalidades que permitan os dispositivos.

O licitador incluirá na oferta, como opción de mellora, software de xestión de dispositivos en mobilidade que permita as seguintes actuacións entre os dispositivos que compoñen a VPN:

- Xeolocalización de terminais
- Instalación remota de aplicacións
- Definir perfiles de usuario
- Realizar inventario de dispositivos
- Bloqueo e/ou borrado de datos en dispositivos

Os servizos de mantemento de funcionalidades do sistema, actualizacións, control de consumos, desvíos e demais parámetros do sistema, serán mantidos e actualizados polo adxudicatario a petición do Concello de Ames, sin que isto implique custo adicional algún.

6.2.1.2 Servizos adicionais

Os servizos adicionais mínimos e obrigatorios que deberá ofrecer o servizo de telefonía móbil son os seguintes:

Posibilidade de establecer diferentes graos de restricións sobre o uso do terminal, tales como:

- Chamadas nacionais, internacionais, servizos de tarificación adicional, etc.
- Roaming
- Restrición de chamadas a determinados números predefinidos
- Restrición de chamadas por franxa horaria
- Buzón de voz
- Servizo de chamadas perdidas
- Marcación abreviada, posibilitando os usuarios marcar un número menor de díxitos para aqueles números externos a VPN máis usados.
- Facilidades de activación/desactivación de opcións de chamada: identificación de número chamante, chamada en espera, desvíos de chamadas, ...
- Control de consumo por extensión e facturación detallada
- Definicións de límites de consumo por tempo e por importe
- Definición e creación de grupos de usuarios (restricións, límites de consumo, ...)
- Multichamadas

6.2.1.3 Plan privado de numeración

O plan privado de numeración proposto polo licitador cumprirá as seguintes directrices:

- Calquera teléfono fixo ou móbil deberá ser sempre accesible desde calquera outro integrado na VPN mediante un único número corto.
- O plan privado de numeración será o actualmente establecido.

A rede identificará os números do plan privado de numeración en calquera zona de cobertura do territorio nacional.

Manterase a estrutura actual de grupos de usuarios.

6.2.1.4 Funcionalidades de marcación. Presentación de número chamante

Funcionalidades de marcación:

- Os números externos a VPN poderán marcarse tal e como se fai desde calquera extensión que non pertenza a VPN.
- Os números internos poderán marcarse co número abreviado ou o público. En ámbolos casos a facturación considerarase como chamadas internas.
- Manterase as características do actual sistema de marcación.

Presentación de número chamante:

- Cando o usuario reciba unha chamada interna presentarase o número abreviado
- Cando se reciba unha chamada externa presentarase o número público de chamada externa.
- Cando se chame a un número externo a VPN presentarase ó destinatario o número público de extensión que chama, ou no seu defecto un número que permita ó destinatario contactar co que chama.
- Manteranse as características do actual sistema a efectos de presentación do número chamante.

6.2.1.5 Servizos de Mensaxes

O servizo de Telefonía móbil ofertado deberá permitir o envío de mensaxes cortos a través dos terminais móbiles.

Servizos adicionais:

- O licitador ofrecerá o envío de mensaxes multimedia. O servizo permitirá incluír imaxes, gráficos, voz e secuencias de audio ademais do texto das mensaxes tradicionais e comprobar a súa recepción.
- O servizo admitirá todos os formatos da norma MMS: JPEG, GIF, ... etc.
- Cando os teléfonos móbiles destino non teña capacidade MMS, os usuarios recibirán unha mensaxe de texto informándolles de que recibiron unha mensaxe multimedia que poden recuperar nun enderezo determinado de internet.

6.2.1.6 Facturación diferenciada segundo tipo de tráfico

O adxudicatario do paquete correspondente o subministro do servizo de telefonía fixa e móbil, facilitará na súa facturación a información diferenciada relativa o tipo de tráfico facturado así como o detalle de todas as chamadas saíntes de cada unha das liñas.

6.2.1.7 Servizo de datos en telefonía móbil

O servizo de telefonía móbil deberá incluír servizos de transmisión de datos baseados en tecnoloxías 3G e 4G, sobre terminais baseados en plataformas Android.

O licitador ofertará varias posibilidades de facturación do servizo de datos en mobilidade, baseados en volume de datos, en tempo ou mediante tarifa plana.

6.3 Terminais

Neste apartado indícanse os modelos de terminais móbiles, dispositivos USB e tarxetas SIM, propostos para o subministro inicial, así como para as novas altas que se produzan no transcurso da prestación do servizo. Tamén inclúense as políticas do adxudicatario en relación con aspectos tales como a renovación de terminais e o da existencia de un stock de reposición de terminais.

O adxudicatario procederá a renovación inicial sin custo, de todos os terminais a petición do Concello de Ames.

Transcorridos dous anos da prestación do servizo ou da renovación inicial, poderase solicitar a renovación do 20% do parque de terminais, sin custo, por obsolescencia tecnolóxica a petición do Concello de Ames. Do mesmo xeito, transcorrido dito período de tempo (2 anos), serán facilitados a esta administración os códigos de liberación de todo o parque de terminais móbiles.

Todos os terminais entregados o Concello de Ames, ben con motivo da dotación inicial ou ben con

motivo da actualización por obsolescencia posterior, quedarán en propiedade do Concello de Ames o rematar o contrato co adxudicatario.

6.3.1 Gama de terminais

Os terminais ofertados serán indicativos dos modelos mais representativos de cada gama, pudendo o Concello de Ames propoñer outros modelos dentro das mesmas gamas por preferencia de fabricante ou tecnoloxía. Posto que o mercado de terminais cambia con moita frecuencia, é previsible a modificación do catálogo do adxudicatario durante o período de prestación do servizo. Dito catálogo será facilitado o Concello de Ames e aprobado por el mesmo con anterioridade a súa modificación.

6.3.1.1 Terminais tipo I

Serán de fabricantes recoñecidos e orientados ó mercado europeo. Deberá propoñerse a cantidade de unidades que serán subministrados de estas características, .

Características mínimas:

- µProcesador:Dual Core @ 1.7 Ghz ou superior
- Memoria RAM: 1 Gb ou superior
- Wifi: soporte 802.11/n
- Bluetooth 4.0 ou superior
- Cámara: 8 Mpx ou superior
- Sistema operativo:Android 4.1 ou superior
- Soporte 3G ou superior
- Cuatribanda
- GPS

6.3.1.2 Terminais tipo II

Terminais con teclado físico ou smartphones de gama baixa.

6.3.1.3 Dispositivos de conexión a Banda Larga Móbil

O licitador incluirá na súa oferta os seguintes terminais:

Relación de dispositivos de conexión de Banda Larga Móbil:

táboa 7

Dispositivos de conexión Banda Larga Móbil	
Dispositivo	Unidades
Tablets 9.7”	3
Routers 3G/4G	2
Modem USB 3G/4G	2

6.3.1.4 Terminal de operadora

O licitador ofertará a lo menos tres modelos de terminais destinados a ser empregados polas operadoras e que dispoñan das facilidades mais usuais para o desenrolo do seu traballo habitual.

Do mesmo xeito, ofertaranse a lo menos dous modelos de auriculares que mediante tecnoloxía Bluetooth permitan o desenrolo do traballo en modo mans libres. O Concello de Ames seleccionará de entre os propostos o modelo mais axeitado.

Estes equipos serán mantidos en perfecto estado de funcionamento polo adxudicatario durante o tempo de vixencia do contrato.

Si o número de operadoras aumentara por necesidades propias do Concello de Ames, o adxudicatario subministrará o mesmo equipo para cada unha delas e nas mesmas condicións que as ofertadas para os anteriores.

táboa 8

Terminais de operadora	
Localización	Unidades
Casa Consistorial	2
Casa de Cultura Bertamiráns	1
Casa de Cultura Milladoiro	1
Novas dependencias Milladoiro	2

6.3.1.5 Terminais de sobremesa

O licitador ofertará dous modelos de terminais; terminais de sobremesa convencionais e terminais de sobremesa sen fíos. Ambos tipos deberán cumprir as seguintes características mínimas:

- Pantalla retroiluminada LCD
- Teclas de función
- Soporte PABx
- Función mans libres
- Función de chamada en espera
- Toma de auricular
- Axuste de volume
- Axenda

O terminal por defecto será o sobremesa convencional. Por necesidades do servizo, os terminais sobremesa sen fíos poderán chegar como máximo ata 20 unidades.

Enténdense por terminal de sobremesa convencional aquel que está formado por unha base á que ten conectada por fíos un auricular e un micrófono.

Enténdense por terminal sobremesa sen fíos aquel que está formado por unha base mais o propio terminal que se recarga na mesma.

6.3.2 Consideracións en relación cos terminais

Serán de conta do adxudicatario o subministro inicial e a renovación por obsolescencia do 20% do parque transcorridos dous anos, dos terminais móbiles de peto.

Durante a vixencia do contrato, o adxudicatario manterá en servizo a totalidade dos terminais subministrados, reparando e substituíndo, si fora necesario, os terminais avariados por outro terminal igual ou de características análogas.

Si por mor do mal funcionamento dun terminal, o adxudicatario vírase na obriga da súa substitución por outro terminal que por razóns de obsolescencia non estivera dispoñible, procederá inmediatamente ó subministro de outro terminal novo e de características análogas.

6.3.3 Altas de terminais

Os terminais entregados como consecuencia de altas posteriores axustaranse as especificacións técnicas esixidas neste Prego e estarán suxeitas o mesmo tratamento.

6.3.4 Substitución de terminais e tarxetas SIM

O adxudicatario garantirá que os terminais dos usuarios do Concello de Ames estean operativos a través do seu propio servizo post-venta durante a vixencia do contrato.

Os terminais avariados por razóns de uso, serán reparados polo adxudicatario. En caso de non ser posible a reparación dun terminal substituirase por outro modelo igual ou de características similares.

Os terminais afectados de horto, roubo ou extravío serán substituídos por outro modelo igual ou de características similares. O usuario acompañará a solicitude dun novo terminal, demanda presentada ante o órgano xudicial correspondente.

6.3.5 Stock de terminais e tarxetas SIM

O adxudicatario porá a disposición do Concello de Ames un depósito de terminais e tarxetas SIM

preactivadas, de xeito que poidan ser empregadas de maneira inmediata polo Concello de Ames para reposición de avarías. Os terminais avariadas serán devoltos o adxudicatario, quen nun prazo máximo de 7 días procederá a súa reposición.

O stock inicial estará formado por un 5% de terminais, repartidos entre as porcentaxes das gamas anteriormente descritas, con redondeo a unidade superior.

Do mesmo xeito, incluirase no stock inicial un número de SIM's preactivadas igual o 5% do total de liñas.

6.4 Cobertura

Detallarase a capacidade e o tipo de servizo (GSM, GPRS, UMTS, ...) para garantir a dispoñibilidade do mesmo.

O adxudicatario garantirá a cobertura e a dispoñibilidade do servizo no interior dos edificios do Concello de Ames.

O licitador presentará unha lista cos acordos de roaming que teña subscritos con outros operadores.

No caso de que a solución ofertada este baseada en tecnoloxía móbil, e en relación coa cobertura no interior dos edificios, procederase a instalación por parte do adxudicatario dos equipos necesarios para aumentar o nivel de sinal cando esta sexa débil ou estímese necesario por parte do Concello de Ames. O adxudicatario subministrará, instalará, configurará e manterá os equipos de aumento de potencia que solicite o Concello de Ames para as súas sedes municipais.

En canto ao repetidor base o que se conectan os dispositivos móbiles, o adxudicatario garantirá en todo momento dispoñibilidade de canais para a operatividade do parque de terminais de todo tipo existentes no Concello de Ames.

Os gastos de subministro e instalación dos equipos de aumento de potencia no interior das sedes municipais serán por conta do adxudicatario non podendo ser repercutido o seu custo o Concello de Ames.

Na actualidade existen problemas de cobertura no interior dos seguintes edificios municipais:

táboa 9

Sedes con problemas de cobertura móbil no interior das mesmas	
Sede	Ubicación
Pazo da Peregrina, Avda. José L. Azcárraga, nº 5	Bertamiráns
Escola infantil "O Bosque", Avda. Da Peregrina, nº 28	Bertamiráns

7.- Servizo de telefonía fixa

7.1.- Situación actual

Nesta sección defínese o escenario actual no relativo as comunicacións de voz e o novo escenario que se pretende.

O Concello de Ames ten instaladas entre todos os seus centros un total de 20 liñas do Servizo Telefónico Básico ou RTB destinadas a uso de fax, conexión de alarmas con central, conexión de ascensores con central e algún outro caso para uso de voz. Detállanse a continuación na seguinte táboa ditas liñas

táboa 10

Liñas RTB		
Ubicación	Servizo asociado	Tipo
Rúa de Abaixo, Milladoiro	Servizo de Augas - Voz	Enlace Multilínea STB Analóxica
Rúa do Rego, Milladoiro	Alarma Escola Infantil Figueiras - Voz	Individual STB Analóxica
Travesía do Porto, Milladoiro	Ascensor CC Milladoiro	Individual STB Analóxica
Rúa de Abaixo, Milladoiro	Alarma Novas Dependencias Milladoiro	Individual STB Analóxica
Travesía do Porto, Milladoiro	Galiña Azul – Alarma – Voz - ADSL	Individual STB Analóxica
Avda. Rosalía de Castro, Milladoiro	Taxis Milladoiro	Individual STB Analóxica
Rúa Raxoeira, Milladoiro	Alarma Biblioteca Milladoiro	Individual STB Analóxica

Praza do Concello, Bertamiráns	Parada Taxis Bertamiráns - Voz	Individual STB Analóxica
Avda. Rosalía de Castro, Milladoiro	Parada Taxis Milladoiro - Voz	Individual STB Analóxica
Praza do Concello, Bertamiráns	Fax xeral do Concello de Ames	Individual STB Analóxica
Santo Tomé, Barouta	Ascensor Colexio Barouta	Individual STB Analóxica
Tarroeira, Ortoño	Escola Infantil da Igrexa – Alarma - Voz	Individual STB Analóxica
Avda. da Peregrina, Bertamiráns	Pavillón Bertamiráns - Alarma	Individual STB Analóxica
Avda. da Peregrina, Bertamiráns	Ascensores CEIP A Maía	Individual STB Analóxica
Covas, Ames	Escola Unitaria Covas – Alarma - Voz	Individual STB Analóxica
Pedregal, Bertamiráns	Teléfono Público CC Bertamiráns - Alarma	Individual STB Analóxica
Praza do Concello, Bertamiráns	Ascensor Concello	Individual STB Analóxica
José Luis Azcárraga, Bertamiráns	Cultura e Deportes - Alarma	Individual STB Analóxica
Praza Chavián, Bertamiráns	Ascensor CC Bertamiráns	Individual STB Analóxica
As Cortes, Ortoño	Alarma CEIP Agro do Muiño	Individual STB Analóxica
Praza de Chavián, Bertamiráns	Transporte Adaptado (900204000)	Individual STB Analóxica

7.2.- Servizos a ofertar

A solución proposta, incorporará todas as funcionalidades descritas no apartado da telefonía móbil que estean soportados na modalidade de telefonía fixa.

Será posible o acceso directo a extensión dende o exterior e terá a posibilidade de poder realizar chamadas dende ubicacións alleas as sedes corporativas, sin custo para o chamante e sin que ditas chamadas sexan atendidas pola operadora.

O adxudicatario ofertará o seguinte servizo e proverá nas datas que o Concello de Ames o solicite:

- Liñas de voz e/ou datos e Internet de carácter ocasional para atender un máximo de 2 eventos/ano que se celebren en diferentes puntos do Concello e durante a vixencia do contrato. Ditos eventos detállanse na seguinte táboa:

táboa 11

Liñas de carácter ocasional		
Evento	Ubicación	Duración
Evento 1	Avda. da Peregrina, s/n - Bertamiráns	4 días
Evento 2	Travesía do Porto, s/n – O Milladoiro	4 días

7.2.1.- Servizo 092

Servizo correspondente a Policía Local. Incluirá de xeito obrigatorio o rexistro de todas as chamadas relacionadas co servizo 092, incluíndo como mínimo os seguintes aspectos: identificación da liña que chama, data, hora e duración da mesma. Do mesmo xeito incluirá a gravación completa de todas as chamadas entrantes e saíntes, as cales poderán ser recuperadas nun formato de audio dixital estándar que procure a máxima compresión posible (mp3, wav, ...). Este servizo atenderase por un grupo de salto a definir polo Concello de Ames.

Será por conta do adxudicatario o mantemento completo do hardware e software que constitúan a solución proposta para o servizo 092.

O adxudicatario manterá o servizo de gravación de chamadas baseadas nun sistema na nube e que cumpra ca normativa establecida pola LOPD.

8.- Servizos de Datos e Internet

Esta sección do prego define o escenario actual no relativo as comunicacións de datos, o equipamento instalado e o novo escenario que en materia de comunicacións preténdese establecer.

As sedes, cuxos servizos de datos subminístranse a través de conexións de fibra óptica propiedade do Concello de Ames, non se consideran incluídas neste prego a tales efectos.

Teranse en conta as consideracións de carácter xeral incluídas no punto 3 deste prego e que sexan de aplicación neste capítulo.

8.1.- Situación actual

O Concello de Ames ten conexión de datos establecidas con sedes remotas. Estas sedes remotas divídense en dous tipos: sedes Bertamiráns e sedes Milladoiro. As sedes Bertamiráns están conectadas por fibra óptica propiedade do Concello de Ames. O resto de sedes, denominadas sedes Milladoiro conéctanse a rede de datos municipal mediante accesos ADSL. As sedes Bertamiráns considéranse excluídas de este prego a efectos de conexións.

No escenario actual, os servizos de comunicación de datos para as sedes Milladoiro, empregan conexións ADSL en cada sede constituíndo VLAN's para sedes remotas e que se engloban no acceso a internet do Concello de Ames.

O servizo global de acceso a Internet préstase a través dunha conexión vía radio de 20 Mb simétricos con direccionamento IP estático.

No seguinte esquema detállase a estrutura da rede corporativa do Concello de Ames:

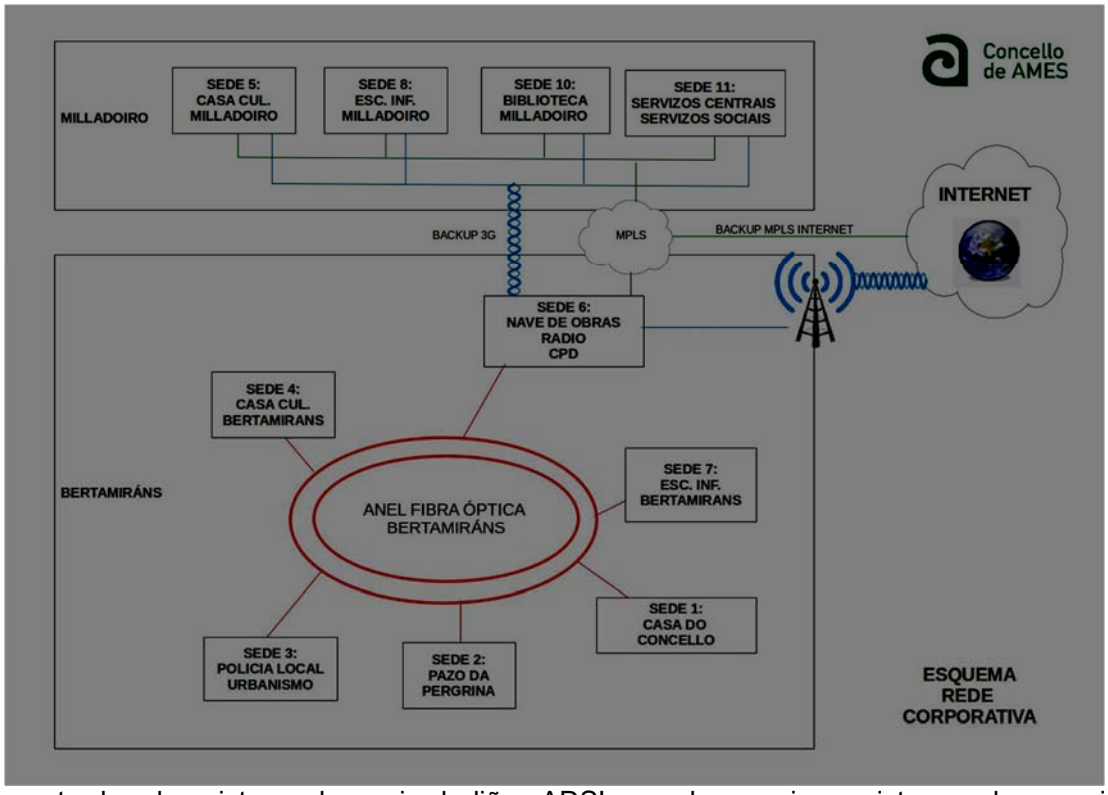

Por outra banda existen unha serie de liñas ADSL que dan servizo a sistemas de conexión wi-fi (Hot-spot) destinadas ao público en xeral. Ditas liñas detállanse na táboa seguinte:

táboa 12

Liñas ADSL para o servizo Wi-fi		
Ubicación	Enderezo	Tipo
Casa de Cultura de Bertamiráns	Praza de Chavián, s/n - Bertamiráns	ADSL 12M/1M
Casa de Cultura de Milladoiro	Travesía do Porto, s/n – O Milladoiro	ADSL 12M/1M
Biblioteca de Milladoiro	Rúa Raxoeira, 14 – O Milladoiro	ADSL 12M/1M

Do mesmo xeito o Concello de Ames dispón dunha liña ADSL que soporta un radio-enlace para dar servizo a un colexio onde, debido a súa localización, a cobertura ADSL é nula ou case nula. Dita liña está situada fisicamente no Centro de Proceso de Datos do Concello de Ames (CPD).

táboa 13

Liña ADSL que da soporte a radio-enlace		
Ubicación	Enderezo	Tipo
CPD (Centro de Proceso de Datos)	Avda. Da Maía, 22- Baixo - Bertamiráns	ADSL 12M/1M

8.2 Servizo de datos e Internet a ofertar

A solución proposta polo licitador terá un acceso principal de datos corporativo cun ancho de banda mínimo de 50 Mbs, simétrico, sobre fibra óptica.

Dito acceso terá asignadas un mínimo de 4 enderezos IP públicos de Internet e deberán ter publicado o seu correspondente rexistro PTR nos servidores DNS do operador.

O acceso simétrico a internet ofertado, dividirase en distintas VLAN (acceso remoto, sedes remotas, ...) segundo as necesidades do Concello de Ames e axustaranse o número e ancho de banda das mesmas, dentro do caudal contratado, cando o demande o Concello de Ames durante a vixencia do contrato, sin custo algún.

O adxudicatario do servizo de banda ancha debe ser un operador con título que lle habilite para a prestación de servizos de banda ancha.

O adxudicatario presentará equipo técnico e comercial que exerza funcións de interlocución de forma permanente co Concello de Ames, ademais dun servizo de atención o cliente con atención 24 horas para atender incidencias.

O adxudicatario levará a cabo a conexión das sedes Milladoiro así como a sede Aldea Nova (Centro de Formación e Emprego do Concello de Ames) coas sedes Bertamiráns. O enrutamento entre as sedes a conectar será total, de xeito que, calquera sede poderá ver a calquera outra, vía IP.

Serán de conta do adxudicatario a instalación, configuración, mantemento, actualización e administración de todos os compoñentes software e hardware que soporten o servizo de datos subministrado.

O adxudicatario instalará os enlaces de acceso a Rede Pública na sede CPD (Centro de Proceso de Datos), salvo instrucións en contra do Concello de Ames.

O Concello de Ames quere mellorar o rendemento e as facilidades das conexións actuais das oficinas municipais remotas.

8.3.- Servizos de backup

O adxudicatario incluirá na sua oferta un acceso simétrico de datos, cun ancho de banda garantido de 30 Mbps. A súa finalidade será a de servir de enlace de backup a conexión con fibra óptica e estará configurado de tal xeito que entre en funcionamento de forma automática en caso de interrupción do servizo da fibra óptica principal. O enlace de backup manterá o mesmo direccionamento IP que o principal e terá unha ruta diversificada. Por razóns de seguridade, este enlace de backup accederá a rede de fibra óptica do Concello de Ames por un lugar diferente do acceso principal.

Do mesmo xeito, todas e cada unha das sedes Milladoiro disporán dun enlace de backup cun ancho de banda mínimo garantido de 10 Mbps simétricos. Ditos enlaces estarán configurados de tal xeito que entren en funcionamento de forma automática en caso de interrupción do servizo principal.

8.4.- Servizo de xestión unificada de ameazas ou UTM

O adxudicatario proverá un servizo de xestión unificada de ameazas, na nube, con filtrado de contidos Web. Dito servizo contará cunha interface web para a xestión remota do mesmo por parte de persoal técnico designado polo Concello de Ames.

Incluirá como mínimo as seguintes características:

- Bloqueo e filtraxe de contidos Web
- Control de acceso a determinados programas: mensaxería instantánea, sistema de intercambio de arquivos P2P, ...
- Bloqueo de arquivos específicos: torrents, executables, comprimidos, ...

8.5.- Xestión do servizo de datos

O adxudicatario deberá definir o modelo de atención o cliente que prestará o Concello de Ames tendo en conta os seguintes aspectos:

- Atención personalizada: Horario, Comercial/Técnica
- A través da plataforma: Horario, Comercial/Técnica

O adxudicatario porá a disposición do Concello de Ames unha ferramenta software que permita

realizar consultas sobre a facturación e ver en detalle os servizos contratados dun xeito rápido e sinxelo, cas seguintes consideracións:

- Visualización da facturación
- Posibilidade de descargar os datos das facturas en diferentes formatos

O adxudicatario definirá o modo de acceso da súa rede as distintas sedes onde dará servizo, especificando si se trata de rede propia e o tipo.

O adxudicatario porá a disposición do Concello de Ames, a solución axeitada que lle permita coñecer o caudal do que dispón en cada unha das sedes en cada momento.

O adxudicatario comunicará o Concello de Ames, a través de correo electrónico, o seguimento de todas as incidencias, motivadas por algún tipo de deficiencia, modificación ou alta que se tramite, dende a súa apertura ata o seu peche.

9.- Fase de implantación e Xestión de Servizos

O licitador detallará na súa oferta unha proposta de Plan de Actuación. Dita proposta conterá a metodoloxía, os procedementos de traballo, as tarefas e os recursos necesarios para a correcta implantación, para a integración dos distintos sistemas e os plans de numeración a implantar.

Proporcionarase un plan de probas para verificar o correcto funcionamento de cada un dos elementos da solución proposta e da solución global no seu conxunto.

O licitador ofrecerá unha descrición do proceso de implantación das sedes desta administración así como a cronoloxía da mesma.

Os traballos realizaranse de xeito que alteren o menos posible a labor habitual dos usuarios de cada sede, preferiblemente sin producir cortes nos servizos operativos actuais. Cando sexa extrictamente necesario o corte dun servizo, este realizarase en horario de tarde e fixarase un máximo de horas sin servizo que en ningún caso será superior a catro. O licitador contemplará na súa oferta a posibilidade de restaurar a unha situación anterior en caso de resultados errados nun escenario proposto.

O adxudicatario porá a disposición do Concello de Ames información periódica da implantación.

O adxudicatario deberá proporcionar un portelo único que canalizará todas as xestións comerciais (facturación, ...) e de administración do servizo.

Do mesmo xeito o adxudicatario deberá facilitar un portelo único que canalizará todas as xestións relativas a cuestións técnicas do servizo.

9.1.- Servizos de facturación

O adxudicatario facilitará a información da facturación co nivel de detalle que lle requira o Concello de Ames en formato electrónico.

No caso das chamadas de voz, o adxudicatario facilitará ó Concello de Ames, ademais dos datos da propia facturación toda a información relativa o tráfico de voz (incluídas chamadas internas) e en soporte electrónico (ficheiro plano .txt, ou documento de Open Office/Libre Office .odt), contendo como mínimo , os seguintes aspectos:

- Identificación de liña ou extensión chamante
- Identificación de liña ou extensión chamada
- Data e hora da chamada
- Duración da chamada
- Nome do operador destino en caso de chamadas a móbiles
- Importe da chamada (incluídas as chamadas a custo 0)

9.2.- Xestión do servizo

As solicitudes de modificación de prestación do servizo, serán executadas polo adxudicatario sin custo repercutido para o Concello de Ames, nun servizo prestado 24x7 horas.

As posibles xestións administrativas a solicitar son:

a) tramitacións administrativas

- Alta administrativa de liña
- Cambio enderezo de facturación
- Cambio datos bancarios

- Cambio número de teléfono
- Cambio tipo de abono
- Cambio IMEI
- Introdución de IMEI en táboa de roubados
- Validación administrativa de tarxeta SIM
- Cambio de titular
- Cambio de detalle en factura
- Cambio de razón social
- Cambio de conta do cliente
- Migración
- Suspensión/rehabilitación por roubo ou extravío
- Activación/rehabilitación por baixa temporal
- Asignación/anulación número de pedido de terminais
- Asignación/anulación número de pedido tarxeta SIM
- Asignación/anulación número de avaría servizo post-venta
- Provisión de código de seguridade (PIN, PUK, etc)
- Mantemento de agrupacións
- Baixas de liñas
- Correccións de Baixas/Altas de liñas
- Alta nova sede de datos
- Cambio de perfil en conexión de datos dunha sede

b) Activación/desactivación

Orientadas a activación/desactivación dos servizos de valor engadido ou de algunhas das funcionalidades de estes.

Considéranse tramitacións asociadas a servizos básicos as seguintes:

- Ocultación/Desactivación de liña chamante
- Activación/Desactivación de desvíos automáticos
- Activación/Desactivación de restricións
- Activación/Desactivación acceso internacional ou Roaming
- Activación/Desactivación de desvíos de chamadas
- Activación/Desactivación de caixa do correo de voz
- Activación/Desactivación caixa do correo de FAX
- Activación/Desactivación de servizo GPRS
- Altas/Baixas do servizo adicional de FAX
- Altas/Baixas do número adicional de datos
- Altas/Baixas do servizo de tarxetas telemáticas
- Activación/Desactivación de outros servizos suplementarios
- Activación/Desactivación de outros servizos de valor engadido

Tamén considéranse tramitacións asociadas a servizos avanzados a Activación/Desactivación de dobre liña na mesma SIM (persoal/traballo).

c) Configuracións da RPV

Tamén poderanse cursar determinadas tramitacións que se entenden como configuracións propias do servizo de rede privada móbil. Ditas xestións habilitaranse polos mesmos canais de tramitación de xestións de outro tipo.

Considéranse tramitacións deste tipo as seguintes:

- Asignación/cambio de extensión móbil
- Cambio de tipo/grupo de extensións móbiles
- Creación novo tipo/grupo de extensións móbiles
- Modificacións das características asociadas a un tipo/grupo de extensións móbiles
- Cambio características extensión móbil
- Cambio características extensión fixa, segundo servizo
- Cambio conta de facturacións de extensións fixas
- Alta/Baixa de número restrinxido
- Alta/Baixa de número de marcación abreviada

- Asignación/Baixa de extensión a número adicional de fax ou datos

Será responsabilidade do adxudicatario xestionar o servizo e as infraestruturas ofertadas, así como reparar as avarías que poidan xurdir con independencia de si estas implican a substitución de equipos, desprazamento de persoal, man de obra, ... tanto en instalacións do cliente como do adxudicatario. Os gastos de reparación correrán a cargo do adxudicatario.

9.3.- Asistencia técnica a usuarios e Plan de Garantía da Calidade

A oferta contemplará un servizo de asistencia técnica a usuarios 24 horas X 7 días a semana para a recollida e tramitación de incidencias así como consultas, durante o tempo de prestación do servizo.

Co obxecto de poder determinar as condicións obxectivas nas que se prestará o servizo por parte do operador que resulte adxudicatario, as ofertas incluirán os parámetros de calidade do servizo os que se comprometan. Entre estes parámetros contaranse como mínimo os seguintes:

- Dispoñibilidade do servizo nun 99% do tempo.
- Garantía de non obsolescencia dos sistemas, equipos e servizos durante o período de vixencia do contrato
- Prazo de entrega de produtos, servizos e eventuais adaptación dos mesmos.

Valorarase o nivel de servizo asi como o nivel de detalle ofertados polo licitador.

9.4.- Traballos de operación e mantemento do Servizo

O adxudicatario informará dos traballos de mantemento programados na súa rede e que afecten ó servizo contratado, cunha antelación de polo menos 5 días laborables.

Os traballos de mantemento realizaranse nunha ventana de tempo pactada previamente co Concello de Ames e ocupará horarios de baixa actividade.

O mantemento ofertado incluirá os seguintes aspectos:

- Mantemento de hardware
- Mantemento de software, incluíndo todas as actualizacións necesarias.
- Mantemento da configuración, isto é validación, recuperación e adecuación das configuracións dos elementos que compoñen o servizo.

O licitador especificará na súa oferta os procedementos da mantemento preventivo, correctivo e adaptativo que aseguren o nivel de servizo requirido.

9.5.- Xestión comercial

O adxudicatario manterá informada de xeito periódico a esta administración nas novidades de servizos introducidas no seu catálogo, así como as posibles revisións tarifarias que puideran levarse a cabo durante a prestación do servizo.

10.- Formación técnica

A administración, configuración, carga de datos, instalación e xestión de todas as compoñentes da rede privada de voz e datos do Concello de Ames, é obriga do adxudicatario sin perxuicio de que o Concello de Ames poida supervisar e co-administrar mediante o uso de ferramentas software.

O adxudicatario formará os técnicos que o Concello de Ames designe para tal fin, no uso das ferramentas software para administración, configuración e xestión de todas as compoñentes da rede de voz e datos do Concello de Ames, de tal xeito que poidan compartir/supervisar as tarefas de administración do sistema.

11.- Datos para a formación do prezo de referencia

Na táboa 6 figuran os consumos estimados dende Outubro do 2013 ata Outubro do 2014. Estes datos non supoñen vínculo algún que obrigue o Concello de Ames a consumir a totalidade dos mesmos, empregándose exclusivamente como referencia a efectos do cálculo do prezo indicado na oferta.

A estrutura da información así como os datos incluídos na táboa 6 correspóndense os rexistrados nos sistemas do operador actual.

12.- Oferta técnica (ata un máximo de 48 puntos)

Deberá incluír unha descrición detallada de todos os aspectos técnicos requiridos no presente Prego de Prescripcións, ademais de outros aspectos que se consideren necesarios.

Deberá indicar aspectos tales como topoloxía da rede, equipamento de comunicacións, plan de implementación e operación, compromisos de calidade de servizo e metodoloxía de xestión.

O licitador incluirá na oferta técnica información relativa a instalacións realizadas baseadas na mesma tecnoloxía que propón, con indicación de persoas responsables e números de teléfono a fin de que o Concello de Ames poida verificar os datos aportados.

13.- Aspectos técnicos de valoración obxectivos (ata un máximo de 52 puntos)

Valorarase neste capítulo a calidade técnica do proxecto, tendo en conta o plan de calidade, asistencia técnica a usuarios así como as características técnicas propias da solución ofertada.

13.1.- Tempos de provisión-resolución (22 puntos) (melloras no tempo de resolución de incidencias/tempos de provisión de liñas, tempos de provisión de terminais, ...)

táboa 13

Criterio	Prazo	Carácter	Puntos
Provisión liñas móbiles	5 días	L	1
Provisión liñas fixas (RTB, xDSL, RDSI)	5 días	L	1
Provisión de terminais (móbiles/sobremesa)	5 días	L	1
Provisión enlaces cable/fibra óptica en sedes remotas	5 días	L	1
Alta VPN centro remotos por cable	5 días	L	1
Resolución incidencias liñas móbiles	1 día	L	1
Resolución incidencias liñas cable	1 día	L	1
Resolución incidencias terminais (móbil/sobremesa)	1 día	L	1
Resolución incidencias enlaces de datos por cable/fibra óptica (VPN)	1 día	G	2
Resolución incidencias en enlaces de internet	1 día	G	2
Resolución incidencias masivas de voz	1 día	G	2
Resolución incidencias masivas de datos	1 día	G	2

Tempos de provisión - resolución	
Criterio	Puntuación
Os descritos na táboa anterior (mínimos esixidos)	Especificados na táboa número 13
Redución nos tempos de provisión en paquetes de 1 día	1 punto adicional/criterio, ata un máximo de 3 puntos
Redución nos tempos de provisión en paquetes de 2 día	2 puntos adicionais/criterio, ata un máximo de 3 puntos
Redución nos tempos de provisión en paquetes de 3 día ou mais	3 puntos adicionais/criterio, ata un máximo de 3 puntos
Redución nos tempos de resolución en paquetes de 8 horas	1 punto adicional/criterio, ata un máximo de 3 puntos
Redución nos tempos de resolución en paquetes de 16 horas	2 puntos adicionais/criterio, ata un máximo de 3 puntos
Redución nos tempos de resolución en paquetes de 24 horas ou mais	3 puntos adicionais/criterio, ata un máximo de 3 puntos

- Mellora da velocidade do acceso a internet (6 puntos)

Mellora da velocidade do acceso a internet	
Criterio	Puntuación
Ancho de banda mínimo esixido: 50 MB simétricos	1 punto
Por cada incremento do ancho de banda en paquetes de 10 MB	1 punto adicional, ata un máximo de 5 puntos
Por cada incremento do ancho de banda en paquetes de 20	2 puntos adicionais, ata un máximo de 5 puntos

MB	
Por cada incremento do ancho de banda en paquetes de 30 MB	3 puntos adicionais, ata un máximo de 5 puntos
Por cada incremento do ancho de banda en paquetes de 40 MB	4 puntos adicionais, ata un máximo de 5 puntos
Por cada incremento do ancho de banda en paquetes de 50 MB ou mais	5 puntos adicionais, ata un máximo de 5 puntos

- Melloras da velocidade de conexión coas sedes remotas (3 puntos)

Mellora da velocidade de conexión coas sedes remotas	
Criterio	Puntuación
Ancho de banda mínimo esixido: 10 MB simétricos	1 punto
Por cada incremento do ancho de banda en paquetes de 5 MB	1 punto adicional, ata un máximo de 2 puntos
Por cada incremento do ancho de banda en paquetes de 10 MB ou mais	2 puntos adicionais, ata un máximo de 2 puntos

- Melloras nas características das liñas de Backup (6 puntos)

Mellora da velocidade das liñas de Backup	
Criterio	Puntuación
Ancho de banda mínimo esixido Backup principal (sede CPD): 30 MB simétricos	1 punto
Por cada incremento do ancho de banda en paquetes de 10 MB (Backup principal)	1 punto adicional, ata un máximo de 2 puntos
Por cada incremento do ancho de banda en paquetes de 20 MB (Backup principal) ou mais	2 puntos adicionais, ata un máximo de 2 puntos
Ancho de banda mínimo esixido Backup remoto (sedes remotas): 10 MB simétricos	1 punto
Por cada incremento do ancho de banda en paquetes de 5 MB (Backup sedes remotas Milladoiro)	1 punto adicional, ata un máximo 2 puntos
Por cada incremento do ancho de banda en paquetes de 10 MB (Backup sedes remotas Milladoiro) ou mais	2 puntos adicionais, ata un máximo 2 puntos

13.5- Melloras nas características dos terminais móbiles de peto (10 puntos)

Melloras nas características dos terminais móbiles de peto	
Criterio	Puntuación
• µProcesador:Dual Core @ 1.7 Ghz ou superior • Memoria RAM: 1 Gb ou superior • Wifi: soporte 802.11/n • Bluetooth 4.0 ou superior • Cámara: 8 Mpx ou superior • Sistema operativo: Android 4.1 ou superior • Soporte 3G ou superior • Cuatribanda • GPS	1 punto
Incremento de procesador 4 núcleos	1 punto adicional, ata un máximo de 2 puntos
ncremento de procesador ata un máximo de 8 núcleos ou mais.	2 puntos adicionais, ata un máximo de 2 puntos
Incremento da memoria RAM en paquetes de 1 Gb	1 punto adicional, ata un máximo de 3 puntos
Incremento da memoria RAM en paquetes de 2 Gb	2 puntos adicionais, ata un máximo de 3 puntos
Incremento da memoria RAM en paquetes de 3 Gb ou mais.	3 puntos adicionais, ata un máximo de 3 puntos
Incremento resolución cámara en paquetes de 2 mpx	1 punto adicional, ata un máximo 3 puntos
Incremento resolución cámara en paquetes de 4 mpx	2 puntos adicionais, ata un máximo 3 puntos
Incremento resolución cámara en paquetes de 8 mpx ou mais.	3 puntos adicionais, ata un máximo 3 puntos
Soporte 4G	1 punto adicional

13.6.- Software de xestión de dispositivos en mobilidade (5 puntos)

Criterio	Puntuación
Xeolocalización de terminais	1 punto
Instalación remota de aplicacións	1 punto
Definir perfís de usuario	1 punto
Realización de inventario de dispositivos	1 punto
Bloqueo e/ou borrado de datos en dispositivos	1 punto

Ademais deberá achegarse:

- Memoria descritiva e detallada do Plan de Calidade e de asistencia técnica aos usuarios.
- Memoria técnica descritiva acerca dos servizos a prestar reflectidos na cláusula 27, "Obrigacións contractuais esenciais".

ANEXO I

CADRO DE CARACTERISTICAS DO CONTRATO

1.- Obxecto:	Prego de Cláusulas Administrativas Particulares que rexerán a contratación mediante procedemento aberto, oferta económica mais vantaxosa, varios criterios de adxudicación e tramitación ordinaria suxeito a regulación harmonizada do servizo de telecomunicacións de voz (fixa e mobil), acceso a internet de banda ancha e transmisión de datos para o Concello de Ames.
2.- Orzamento de licitación e criterios avaliables de forma automática.	Tendo en conta que a duración inicial do contrato é de **TRES ANOS** podendo prorrogarse de maneira expresa por un ano máis ata un **máximo de CATRO ANOS**, (incluído período inicial e prorrogas), de conformidade co estipulado no artigo 303 do TRLCSP, o valor estimado total do contrato ascende a contía de **397.000 €uros,** mais o 21% de IVE ascendendo a **83.370 €uros**, resultando un importe total de **480.370 €uros**, representando este o límite máximo a que poderá ascender, ao longo da súa vida o gasto derivado do contrato para o concello, sen prexuízo das revisións de prezo á que haxa lugar, propoñéndose en consecuencia a contratación do referido servizo polo sistema de procedemento aberto, oferta economicamente máis vantaxosa e varios criterios de adxudicación e tramitación ordinaria. O financiamento deste contrato levarase a cabo con cargo a aplicación orzamentaria 926 22200 quedando condicionado o gasto nos exercicios 2016 e seguintes á existencia de crédito adecuado e suficiente para financiar as obrigacións derivadas do contrato. Este prezo engloba o importe total dos servizos que nel enténdense incluídos todos os gastos que o adxudicatario deba realizar para o normal desenvolvemento das prestacións contratadas de acordo cos pregos. Os prezos ofertados polos licitadores serán a baixa e non poderán, en ningún momento, exceder do importe do presuposto base de licitación. Rechazaranse as proposicións económicas que excedan de ditas cantidades
3.- Duración do Contrato	O prazo de duración do presente contrato establecese por **TRES ANOS** podendo prorrogarse de maneira expresa por un ano máis ata un **máximo de CATRO ANOS**, (incluído período inicial a prorrogas)
4.- Revisión de prezos	Os prezos da presente contratación non serán obxecto de revisión, e que no cálculo dos mesmos tivéronse en conta os factores económicos determinantes para manter o equilibrio financeiro do contrato durante o prazo da súa execución.
5.- Consulta de pregos	Servizo de contratación e páxina web do concello: www.concellodeames.org (perfil do contratante).
6.- Lugar de presentación de proposicións	No Rexistro Xeral do Concello de Ames, con domicilio na Praza do Concello s/n. Bertamiráns 15.200 AMES (A CORUÑA) Teléfono: 981883002, no prazo de 52 días naturais que empezarán a contar dende o día seguinte ao do envio do anuncio ao DOUE (sempre que o anuncio de licitación fose publicado no BOE polo menos con 15 días de antelación ao prazo de finalización para a presentación de ofertas)
7.- Criterios de Adxudicación: Ver clausula 18.5 dos Pregos de Clausulas Administrativas Particulares.	
8.- Garantía provisional:	Non se esixe.
9.- Garantía definitiva	O candidato que presente a oferta economicamente máis vantaxosa deberá constituír unha garantía do 5% do importe de adxudicación, excluído o imposto sobre o valor engadido segundo o establecido no artigo 95 do TRLCSP, que presentará por calquera das formas establecidas no artigo 96 do citado texto
10.- Mesa de contratación:	

	A composición da mesa de contratación será designada polo órgano de contratación, artigo 21 do Real Decreto 817/2009, de 8 de maio, cas especialidades dispostas na disposición adicional 2 do TRLCSP. A súa composición publicarase posteriormente no perfil do contratante do órgano de contratación correspondente, cunha antelación mínima con respecto á reunión que se celebre para a calificación da documentación.
11.- Prazo de garantía	3 meses a contar dende a data de recepción ou conformidade do servizo.

ANEXO II.- Documento a incorporar en Sobre A

Modelo declaración responsable para licitar:

"D/Dª..... con DNI ..... e domicilio en ..... actuando en nome e representación da empresa..... con domicilio en..... e CIF..... á que representa no procedemento de adxudicación do contrato denominado "....." (ou actuando en nome propio).

DECLARA:

1. Que cumpre as condicións establecidas legalmente para contratar coa Administración

2. Que en relación co expediente ..... cumpre cos requisitos de solvencia esixidos nos pregos

3. Que se compromete a acreditar documentalmente ante o Órgano de Contratación, no caso de ser requirido para elo, todos e cada un dos extremos requiridos pola Lei e nos pregos, con anterioridade á adxudicación, e no prazo conferido ao efecto.

E para que así conste e surta efectos ante o órgano de contratación do concello de Ames, e en cumprimento do disposto no artigo 146.4 do TRLCSP

(Lugar, data e sinatura do propoñente)"

Anexo III. Documento a incorporar no sobre B

O licitador deberá cumprimentar o seguinte modelo de presentación de propostas onde se reflectirán os datos técnicos propios de cada oferta. A non cumprimentación, en parte ou na súa totalidade, de dito modelo entenderase como oferta non presentada parcialmente ou na súa totalidade segundo sexa o caso.

D./Dª ..... DNI....., domicilio en..... provincia de .....rúa nº..... en nome propio ou en representación da empresa .....á que representa no procedemento de adxudicación do contrato de subministro de "Servizo de Telecomunicacións de Voz (fixa e mobil), acceso a internet de banda ancha e transmisión de datos para o Concello de Ames", a cuxo efecto fago constar que coñece e acepta na súa totalidade os Pregos de Prescricións Técnicas e o de Cláusulas Administrativas particulares do presente expediente de contratación que declara coñecer e baixo a proposta que se detalla na seguinte táboa, mais o correspondente IVE (as contías indicaranse en letra e en número):

Proposta Económica anual Ofertada polo Licitante		
Importe Ofreta Anual	% IVE	IVA

Proposta Técnica Ofertada polo Licitante:

Tempos de provisión-resolución

Criterio	Carácter	Mínimo esixido	Oferta
Provisión liñas móbiles	Leve	5 días	
Provisión liñas fixas (RTB, xDSL, RDSI)	Leve	5 días	
Provisión de terminais (móbiles/sobremesa)	Leve	5 días	
Provisión enlaces cable/fibra óptica en sedes remotas	Leve	5 días	
Alta VPN centro remotos por cable	Leve	5 días	
Resolución incidencias liñas móbiles	Leve	1 día	
Resolución incidencias liñas cable	Leve	1 día	
Resolución incidencias terminais (móbil/sobremesa)	Leve	1 día	
Resolución incidencias enlaces de datos por cable/fibra óptica (VPN)	Grave	1 día	
Resolución incidencias en enlaces de internet	Grave	1 día	
Resolución incidencias masivas de voz	Grave	1 día	
Resolución incidencias masivas de datos	Grave	1 día	

Velocidade de acceso a internet

Criterio	Mínimo esixido	Oferta
Ancho de banda	50 MB simétricos	

Velocidade de conexión coas sedes remotas

Nº	Sede	Domicilio	Enlace actual	Mínimo esixido	Oferta
10	Biblioteca Municipal Milladoiro	Rúa Raxoeira, nº 14, Baixo – Milladoiro	10M/800K	10M/10M	
1	Casa Consistorial	Praza do Concello, s/n – Bertamiráns	F.O.	Non consignar	Non consignar
4	Casa de Cultura de Bertamiráns	Praza de Chavián, s/n – Bertamiráns	F.O.	Non consignar	Non consignar
5	Casa de Cultura de Milladoiro	Travesía do Porto, nº 5 - Milladoiro	10M/800K	10M/10M	
9	Centro de Formación e Emprego (I)	Rúa Costaneira, s/n – Aldea Nova - Bertamiráns	3M/300K	10M/10M	
6	Centro de Proceso de Datos (CPD)	Avda. da Maía, 24 – Bertamiráns	F.O.	Non consignar	Non consignar
7	Escola Infantil “O Bosque”	Avda. da Pegrina, 28 - Bertamiráns	F.O.	Non consignar	Non consignar
8	Escola Infantil “A Madalena”	Praza da Madalena, s/n - Milladoiro	10M/800K	10M/10M	
6	Nave Brigadas	Avda. da Maía, 24 – Bertamiráns	F.O.	Non consignar	Non consignar
11	Novas dependencias (Serv. Sociais)	Rúa de Abaixo, 10 – Milladoiro	10M/800K	10M/10M	
2	Pazo da Peregrina (Cultura/Deportes)	Avda. José L. Azcárraga, nº 5 - Bertamiráns	F.O.	Non consignar	Non consignar
3	Policía Local /	Rúa Alcalde Lorenzo, nº 2 -	F.O.	Non	Non consignar

	Urbanismo	Bertamiráns		consignar	
6	Radio Municipal	Avda. da Maía, 24 - Bertamiráns	F.O.	Non consignar	Non consignar

Velocidade liñas de Backup

Mínimo esixido	Oferta
Ancho de banda mínimo esixido Backup principal (sede CPD): 30 MB simétricos	
Ancho de banda mínimo esixido Backup remoto (sedes remotas Milladoiro): 10 MB simétricos	

Terminais móbiles de peto Tipo I

Mínimo esixido	Oferta
• µProcesador:Dual Core @ 1.7 Ghz ou superior • Memoria RAM: 1 Gb ou superior • Wifi: soporte 802.11/n • Bluetooth 4.0 ou superior • Cámara: 8 Mpx ou superior • Sistema operativo: Android 4.1 ou superior • Soporte 3G ou superior • Cuatribanda • GPS	• µprocesador: • Memoria RAM: • Cámara: • Soporte 3G/4G:

Software de xestión de dispositivos en mobilidade (5 puntos)

Criterio	Oferta (Descrición)
Xeolocalización de terminais	
Instalación remota de aplicacións	
Definir perfís de usuario	
Realización de inventario de dispositivos	
Bloqueo e/ou borrado de datos en dispositivos	

- Memoria descritiva e detallada do Plan de Calidade e de asistencia técnica aos usuarios.
- Memoria técnica descritiva acerca dos servizos a prestar reflectidos na cláusula 27, Obrigacións contractuais esenciais.

E non habendo máis asuntos que tratar levántase a sesión ás dez horas e trinta minutos, estendéndose a presente acta que asina o señor presidente, do que certifico.