OBSERVACIONES:
DADO EL ANCHO DE LA CALLE Y LA NECESIDAD DE MANTENER EL ACCESO PEATONAL MIENTRAS SE EJECUTA LA OBRA, LAS TIERRAS DE LA EXCAVACIÓN PODRÁN ACOPIARSE LINEALMENTE EN LA CALLE, DEBIENDO INICIARSE EL RELLENO DE LA ZANJA CASI SIMULÁNEAMENTE CON LA EXCAVACIÓN.

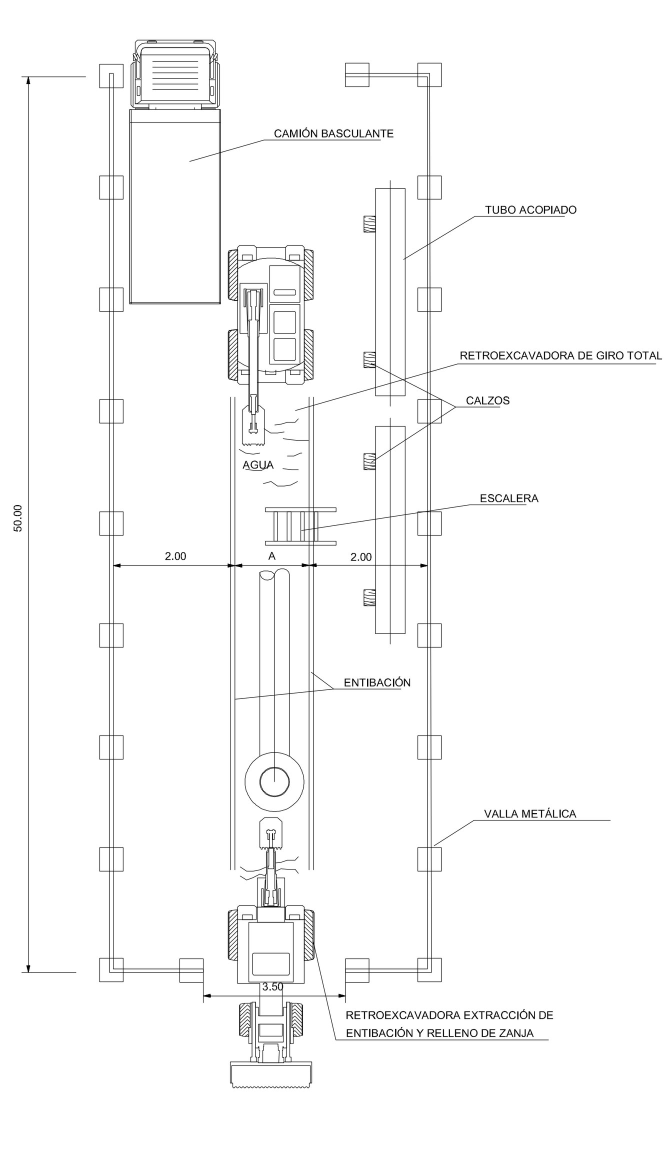

SEGURIDAD EN ZANJAS DE ALCANTARILLADO

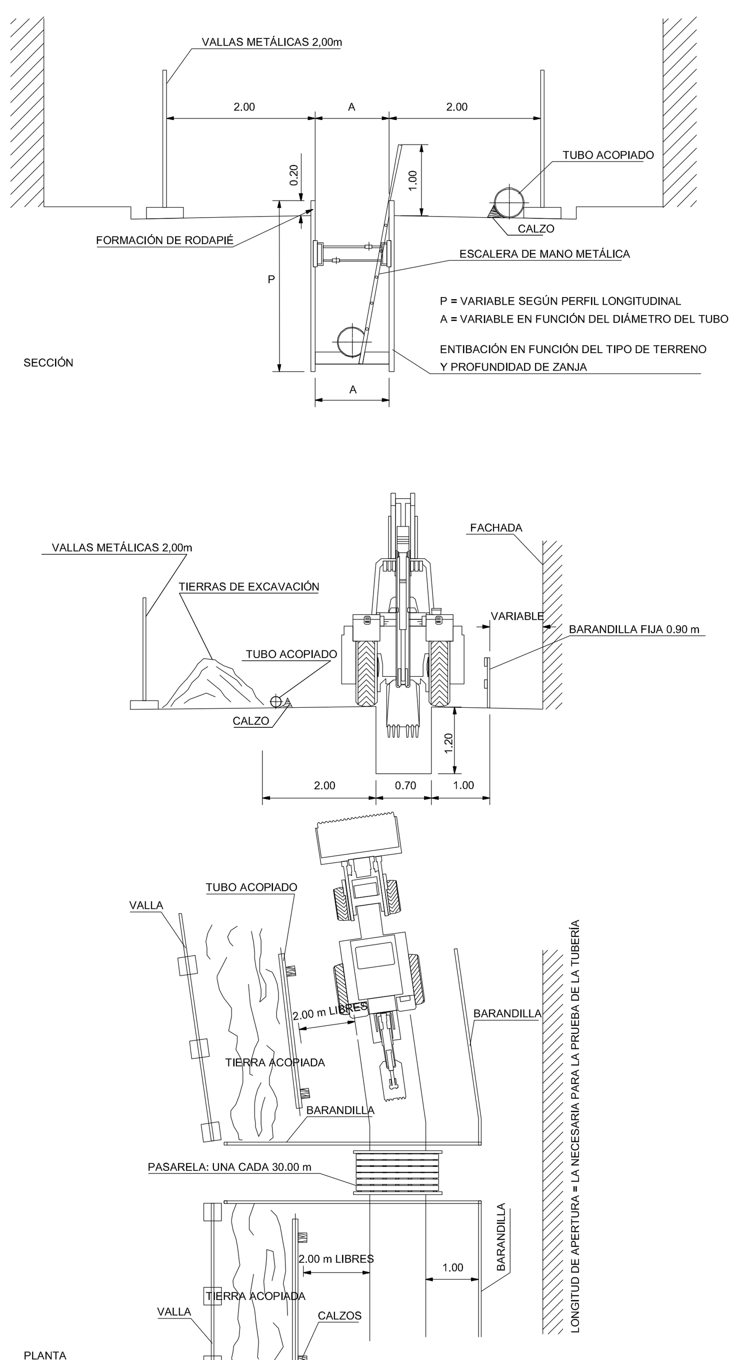

SEGURIDAD EN ZANJAS DE AGUA

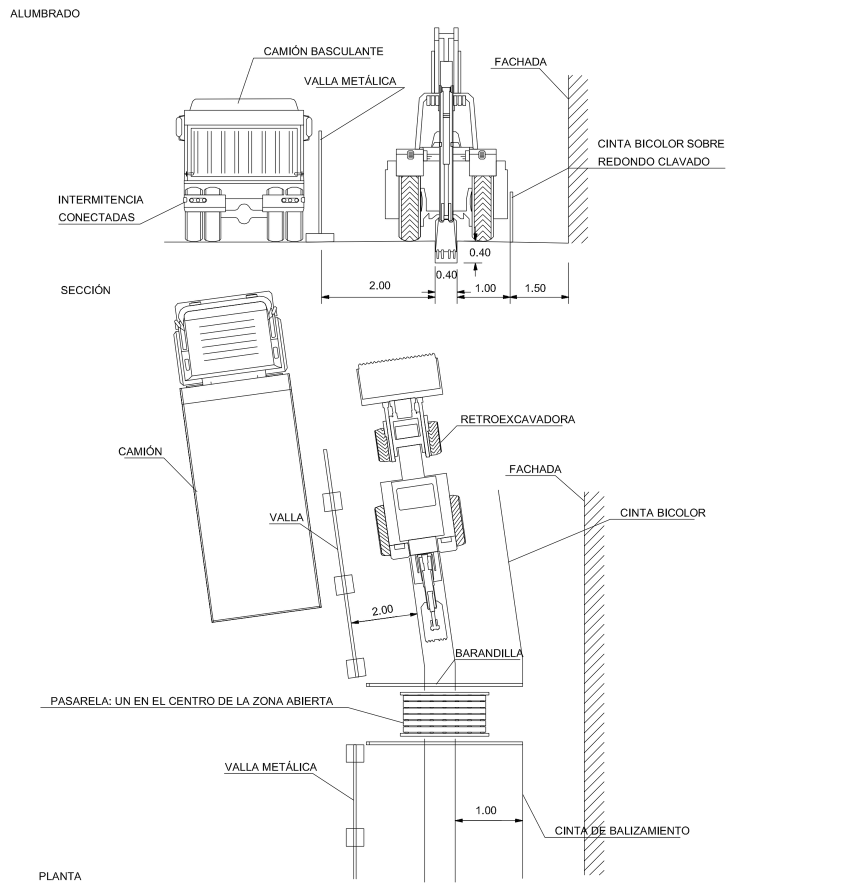

SEGURIDAD EN ZANJAS DE ALUMBRADO

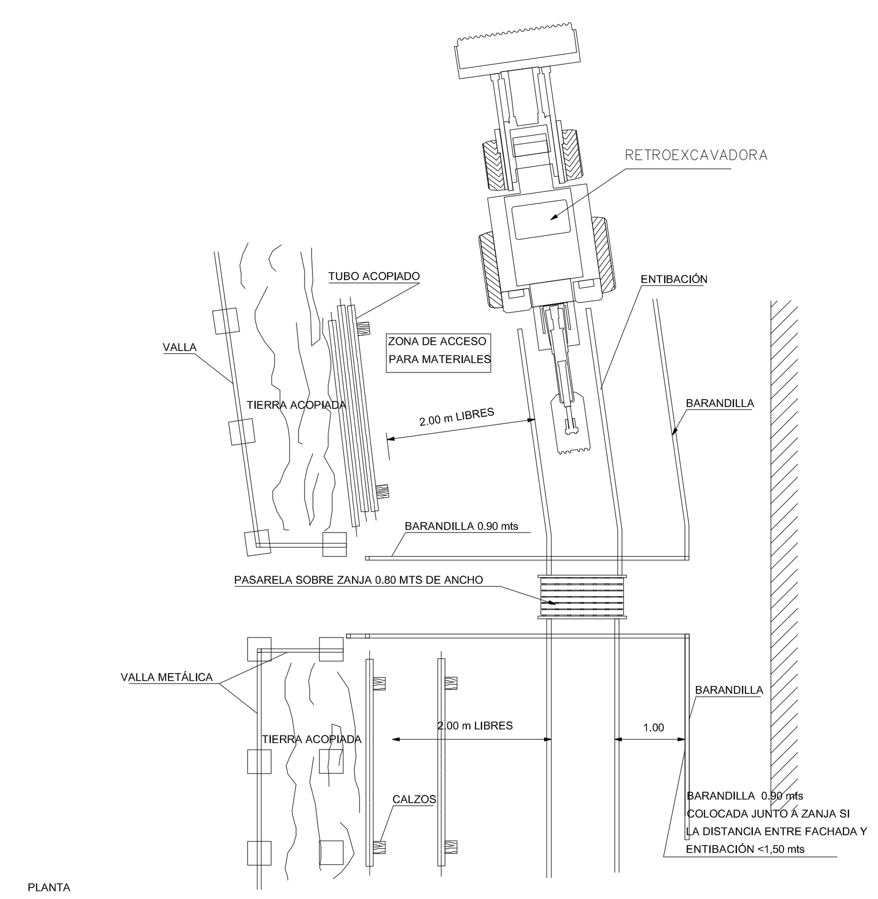

SEGURIDAD EN ZANJAS DE B.T.

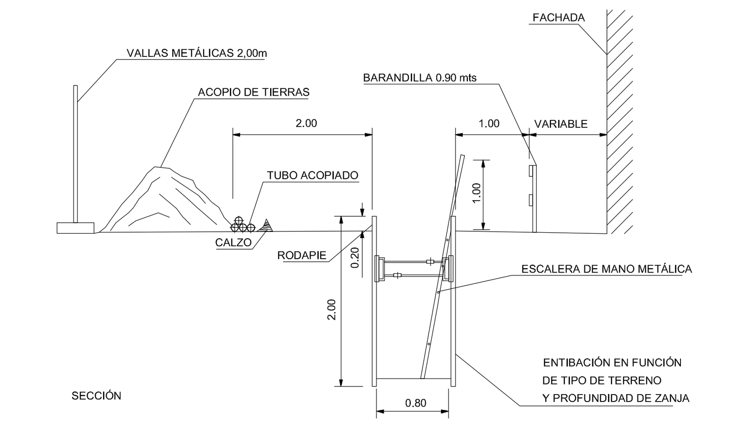

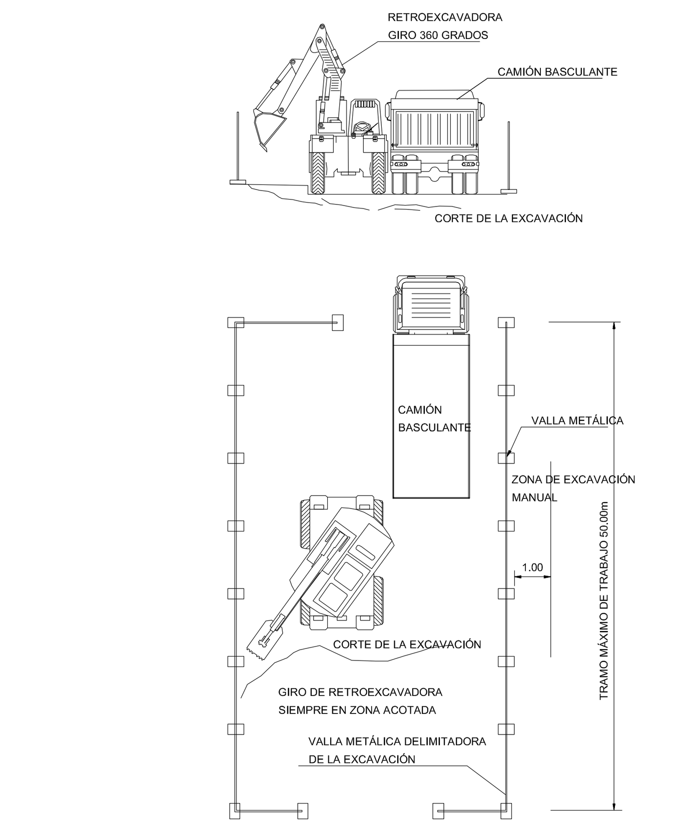

EXCAVACIÓN Y SUBBASE

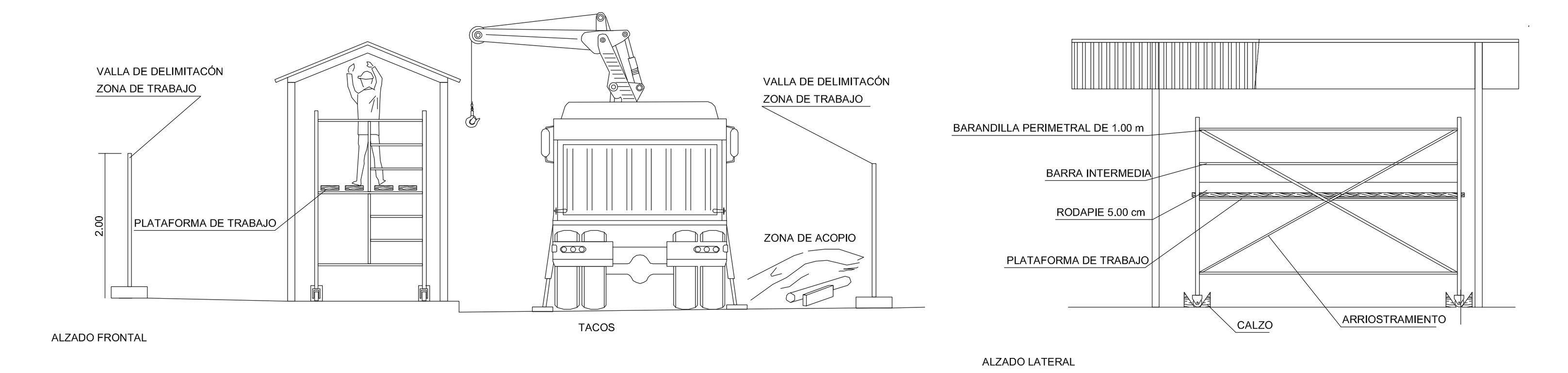

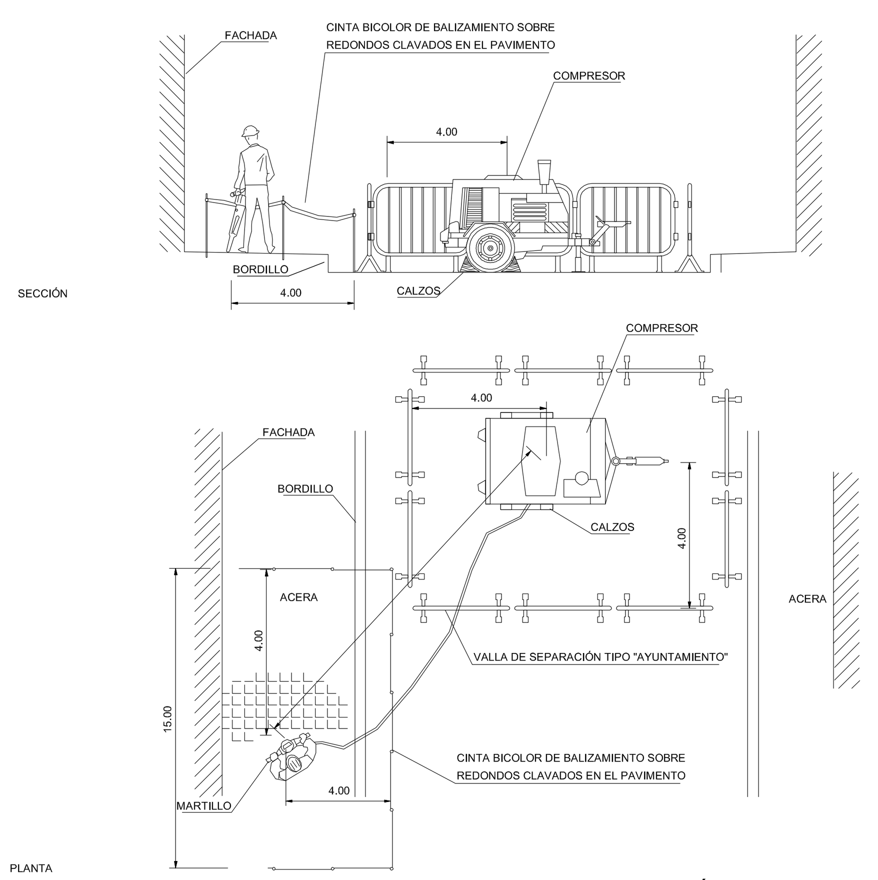

DEMOLICIÓN MANUAL

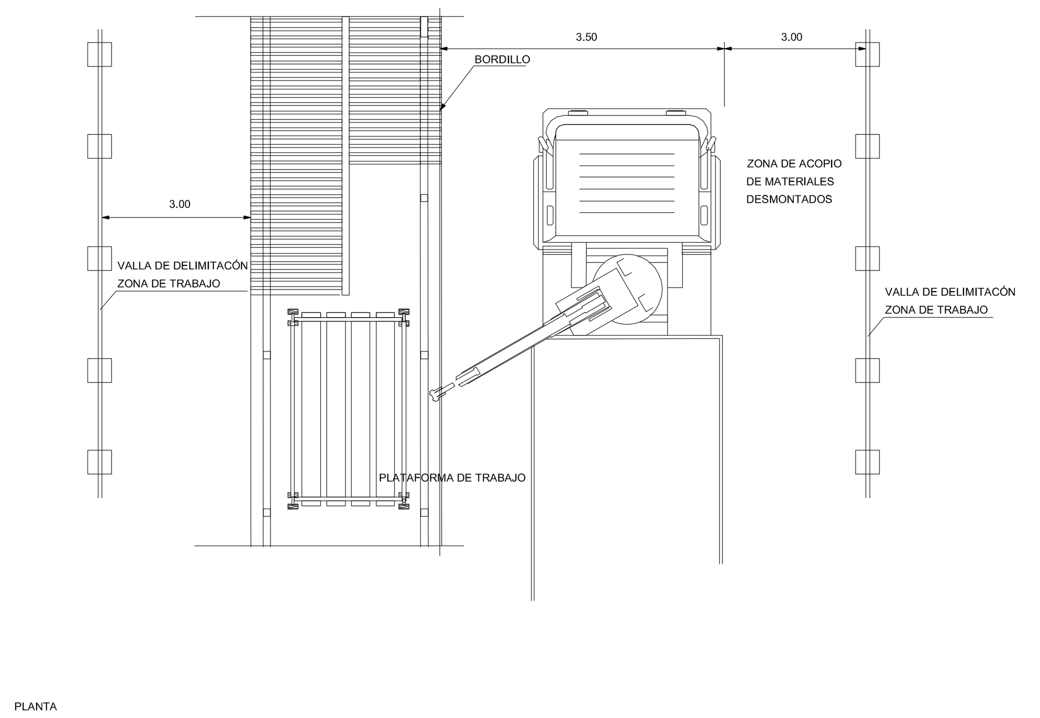

RETRADA DE PÉRGOLA

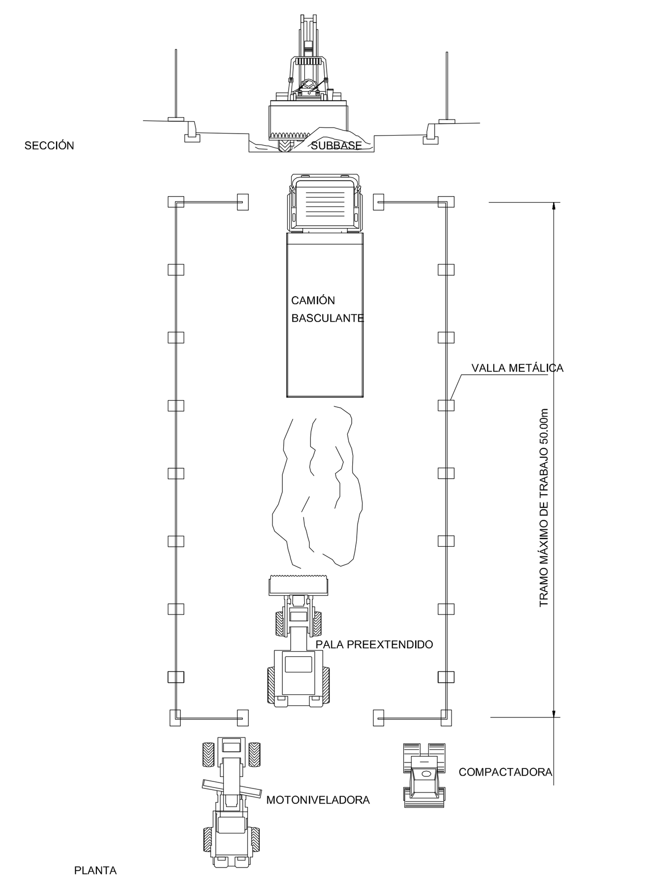

EXTENDIDO MATERIAL GRANULAR

SEÑALES DE SEGURIDAD (UNE 81.501)

SÍMBOLO	SIGNIFICADO DE LA SEÑAL	SEÑAL DE SEGURIDAD	COLORES SIMB.	SEG.	CONT.
	PROHIBIDO FUMAR		NEGRO	ROJO	BLANCO
	PROHIBIDO APAGAR CON AGUA		NEGRO	ROJO	BLANCO
	PROHIBIDO FUMAR Y LLAMAS DESNUDAS		NEGRO	ROJO	BLANCO
	AGUA NO POTABLE		NEGRO	ROJO	BLANCO
	PROHIBIDO PASAR LOS PEATONES		NEGRO	ROJO	BLANCO

Establecimiento de las dimensiones de una señal hasta una distancia de 50 metros: S³ L² /2000
Siendo L la distancia en metros desde donde se puede ver la señal y S la superficie en metros que tiene la señal.

SEÑALES DE ADVERTENCIA I

SÍMBOLO	SIGNIFICADO DE LA SEÑAL	SEÑAL DE SEGURIDAD	COLORES SIMB.	SEG.	CONT.
	RIESGO INCENDIO MATERIALES INFLAMABLES		NEGRO	AMAR.	BLANCO
	RIESGO INCENDIO MATERIALES EXPLOSIVOS		NEGRO	AMAR.	BLANCO
	RIESGO RADIACIÓN MATERIAL RADIOACTIVO		NEGRO	AMAR.	BLANCO
	RIESGO CARGAS SUSPENDIDAS		NEGRO	AMAR.	BLANCO
	RIESGO DE INTOXICACION SUSTANCIAS TOXICAS		NEGRO	AMAR.	BLANCO
	RIESGO DE CORROSION SUSTANCIAS CORROSIVAS		NEGRO	AMAR.	BLANCO

Establecimiento de las dimensiones de una señal hasta una distancia de 50 metros: S³ L² /2000
Siendo L la distancia en metros desde donde se puede ver la señal y S la superficie en metros que tiene la señal.

SEÑALES DE ADVERTENCIA II

SÍMBOLO	SIGNIFICADO DE LA SEÑAL	SEÑAL DE SEGURIDAD	COLORES SIMB.	SEG.	CONT.
	CAIDA AL MISMO NIVEL		NEGRO	AMAR.	BLANCO
	ALTA PRESIÓN		NEGRO	AMAR.	BLANCO
	ALTA TEMPERATURA		NEGRO	AMAR.	BLANCO
	BAJA TEMPERATURA		NEGRO	AMAR.	BLANCO
	RADIACIONES LASER		NEGRO	AMAR.	BLANCO
	CARRETILLAS MANUTENCION		NEGRO	AMAR.	BLANCO

Establecimiento de las dimensiones de una señal hasta una distancia de 50 metros: S³ L² /2000
Siendo L la distancia en metros desde donde se puede ver la señal y S la superficie en metros que tiene la señal.

EL COLOR EN LA SEGURIDAD I

COLOR	SIGNIFICADO DE LA SEÑAL	APLICACIÓN
ROJO	PARADA PROHIBICIÓN	SEÑALES DE PARADA SEÑALES DE PROHIBICION DISPOSITIVOS DE CONEXION DE URGENCIA LOCALIZACION Y SEÑALIZACION CONTRA INCENDIOS.
AMARILLO	ATENCION ZONA DE PELIGRO	SEÑALES DE PARADA SEÑALES DE PROHIBICION DISPOSITIVOS DE CONEXION DE URGENCIA
VERDE	SITUACION DE SEGURIDAD	SEÑALIZACION DE PASILLOS DE SALIDAS DE SOCORRO
AZUL	OBLIGACION	OBLIGACION DE LLEVAR EQUIPO DE PROTECCION PERSONAL

EL COLOR EN LA SEGURIDAD II

COLOR DE SEGURIDAD	COLOR DE CONTRASTE	COLOR DE SÍMBOLO
ROJO	BLANCO	NEGRO
AMARILLO	NEGRO	NEGRO
VERDE	BLANCO	BLANCO
AZUL	BLANCO	BLANCO

FORMAS GEOMÉTRICAS

GEOMETRÍA DE LA SEÑAL	ESPECIFICACIÓN
	OBLIGACIÓN O PROHIBICIÓN
	ADVERTENCIA DE PELIGRO
	INFORMACIÓN

Para evitar los inconvenientes derivados de la dificultad que algunas personas tienen para distinguir los colores, estos se complementan con formas geometricas

SEÑALES DE OBLIGACIÓN I

SÍMBOLO	SIGNIFICADO DE LA SEÑAL	SEÑAL DE SEGURIDAD	COLORES SIMB.	SEG.	CONT.
	PROTECCION OBLIGATORIA DE VIAS RESPIRATORIAS		BLANCO	AZUL	BLANCO
	PROTECCION OBLIGATORIA DE LA CABEZA		BLANCO	AZUL	BLANCO
	PROTECCION OBLIGATORIA DEL OÍDO		BLANCO	AZUL	BLANCO
	PROTECCION OBLIGATORIA DE LA VISTA		BLANCO	AZUL	BLANCO
	PROTECCION OBLIGATORIA DE LAS MANOS		BLANCO	AZUL	BLANCO
	PROTECCION OBLIGATORIA DE LOS PIES		BLANCO	AZUL	BLANCO
	PROTECCION OBLIGATORIA DE PANTALLA		BLANCO	AZUL	BLANCO
	PROTECCION OBLIGATORIA DE PROTECTOR AJUSTABLE		BLANCO	AZUL	BLANCO

Establecimiento de las dimensiones de una señal hasta una distancia de 50 metros: S³ L² /2000
Siendo L la distancia en metros desde donde se puede ver la señal y S la superficie en metros que tiene la señal.

SEÑALES DE OBLIGACIÓN II

SÍMBOLO	SIGNIFICADO DE LA SEÑAL	SEÑAL DE SEGURIDAD	COLORES SIMB.	SEG.	CONT.
	USO OBLIGATORIO DE CINTURONES DE SEGURIDAD		BLANCO	AZUL	BLANCO
	USO OBLIGATORIO DE GAFAS O PANTALLA		BLANCO	AZUL	BLANCO
	USO OBLIGATORIO DE LAVARSE LAS MANOS		BLANCO	AZUL	BLANCO
	USO OBLIGATORIO DE CALZADO ANTIESTÁTICO		BLANCO	AZUL	BLANCO
	EMPUJAR NO ARRASTRAR		BLANCO	AZUL	BLANCO
	USO OBLIGATORIO DE PANTALLA		BLANCO	AZUL	BLANCO
	USO OBLIGATORIO DE PROTECCIÓN AJUSTABLE		BLANCO	AZUL	BLANCO

Establecimiento de las dimensiones de una señal hasta una distancia de 50 metros: S³ L² /2000
Siendo L la distancia en metros desde donde se puede ver la señal y S la superficie en metros que tiene la señal.

COLOR Y SEGURIDAD EN REFLEXIÓN DE LUZ EN TECHOS Y PAREDES

EL COLOR EN LA SEGURIDAD		REFLEXIÓN DE LA LUZ EN TECHOS Y PAREDES	
COLOR	ESTIMULACIÓN	COLOR	REFLEXIÓN
ROJO	PELIGRO, EXCITACIÓN	BLANCO	85 %
ANARANJADO	INQUIETO	MARFIL	70 %
AMARILLO	ACTIVIDAD	CREMA	65 %
VERDE	QUIETO, REPOSO, ...	AZUL CELESTE	65 %
AZUL	FRÍO, LENTITUD	VERDE CLARO	60 %
VIOLETA	APATÍA, DEJADEZ	AZUL CLARO	50 %
POR LO TANTO EN LA INDUSTRIA, NO SERAN UTILIZADOS COLORES FUERTES O SEDANTES, PUESTO QUE AMBOS EXTREMOS SON MALOS.		LA REFLEXION DE LA LUZ EN PAREDES VARIA SEGUN EL COLOR DE LAS MISMAS	

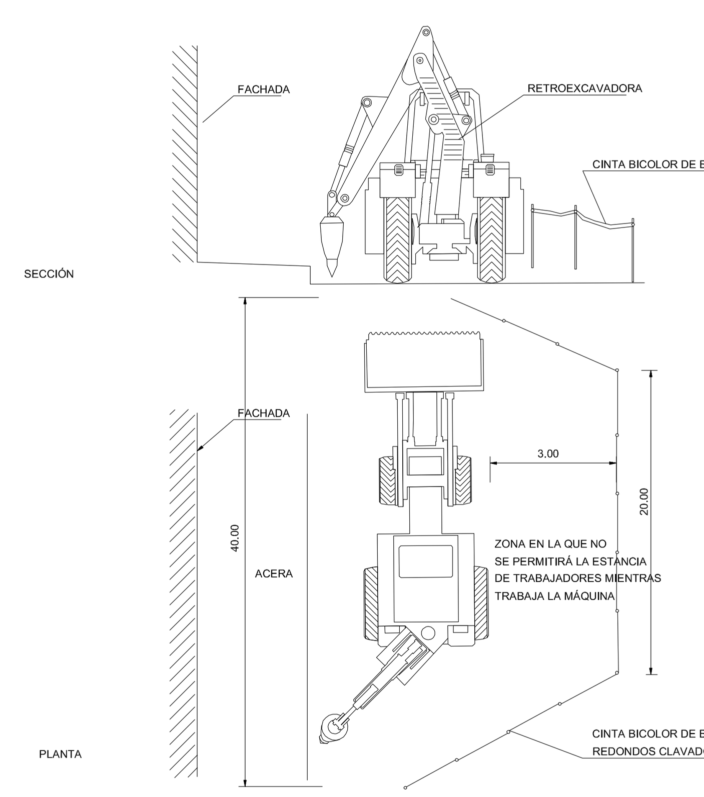

DEMOLICIÓN MECÁNICA

F R A N C I S C O J O S É G A R C Í A B L A N C O — ARQUITECTO TÉCNICO
Móvil: 616 277 584 / e-mail: frangb100@gmail.com — colegiado nºPR637 del COAATPO

ENCARGO: ESTUDIO DE SEGURIDAD Y SALUD — VERSIÓN: Original (00)
OBJETO: URBANIZACIÓN S-15 TRAVESÍA DO PORTO SUR

PROMOTOR: JUNTA DE COMPENSACIÓN DEL S-15 DE MILLADOIRO
SITUACIÓN: Travesía do Porto SUR Milladoiro - Ames (A CORUÑA)

SS-12 PLANOS DE SEGURIDAD Y SALUD
DETALLES DE SEÑALIZACIÓN Y VIARIO I
ESCALA: Sin Escala
Fecha: Mayo 2020

NOTA: Cotas en metros

Firmado por GARCIA BLANCO FRANCISCO JOSE 34263241A el día 25/05/2020 con un certificado emitido por AC FNMT Usuarios